# Spis treści


Oprawy dekoracyjne

Mariposa 3

Midway Shiny 5

Midway 7

Ring 9

Hlifax 11

Dorado Gold 13

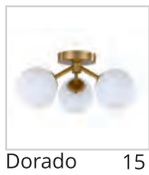
Dorado 15

Dorado Black&White 17

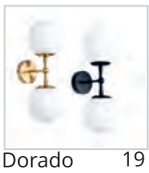
Dorado 19

Dorado 21

Alisa 23

Roma 25

Vacu 27

Puerto 29

Arette 31

Palla 33

Lorenzo 35

Savona 36

Piega 37

Glamour 39

Miele 41-43

Manacor 45

Lungo 47

Tokio 49

Malawi 51

Ferrara 53

Meleca 55

Rope Light 57

Ibros 59

Reus Led 61

Reus 63

Reus Spot 65

Frame 67

Arizona 69

Lugano 71

Burgo 73

Bovino 75

Solin 77

Solin Złoty 79

Canaria 81

Tarragona 82

Sada 83

Gambela 85

Carrara 87

Monza 88

Konstelacja 89

Treviso 91

Galaxy 93

Galactico 95

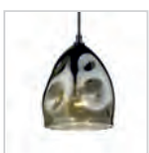
Melt 97

Fondi 99

Niki 101

Rame 103

Jukon 105

Estrella 107

Soleto 109

Napoli 111

Nola 112

Tirana 113-116

Sintra 117

Dritto 119

Jet 121

Delos 123

Madryt 124

Malaga 125

Bali 127

Milk 129

Sunflower 131

Amur 133

Alto 135

Hudson 137

Marbella 139

Tamiza 141

Cecina 143

Dakota 144

Casoli 145

Tivoli 146

Senise 147

Zig-zag 149

Vigo 151

Mona 153

Vetro 155

Vetro Gold 157

Cristallo 159

Cantos 161

Grafitti 163

Rubi 165

Butterfly 167
Flowers 168
Farfalla 169
Futuro 171
Astama 173
Arezzo 174
Malta 175
Oregon 177
Alaska 178
Cariati 179
Sapri 180
Georgia 181
Rapido 183
Loria 185
York 186
Vegas 187
Babilon 189
Snow 191
Snow linia 193
Snow Spot 195
Anillo 197
Perugia 199
Parma 201
Szynoprzewody 1F
Snow 1F 203
Tokio 1F 205
Ice 1F 207
Storm 1F 209
Rocca 1F 211
Leon 1F 212
Bola 1F 213
Lungo 1F 213
Moon 1F 214
Aquilion 1F 214
Akcesoria 1F 215
Szynoprzewody 3F
Ice 3F 217
Magnum 3F 217
Lungo 218
Moon 3F 218
Akcesoria 3F 219
Szynoprzewody MAGNETIC
Sun 221
Bilbao 222
Lunar 222
Star 223
Moon 224
Akcesoria Magnetic 225
Oprawy techniczne i łazienkowe
Platillo 227
Mirror 229
Modern Slim 231
Isla 233
Denver 235
Ibros 237
Denver 239
Cargo 240
Faro IP65 241
Faro XL IP65 241
Kendal IP54 242
Lagos IP65 243
Belize IP44 245
Boston 247
Manacor 249
Metis 251
Lagos IP65 252
Orion 252
Lyon 253
Tulon 254
Kendal 254
Nero 255
Camino 256
Żarówki 257
Taśmy LED258
Gaja 259
Clouds 261

# MARIPOSA

**LP-1715/1W kinkiet**

sz. 18 x gł. 24 x wys. 22 cm

metal, akryl

1 x LED, 8W
3000/4000/6000K

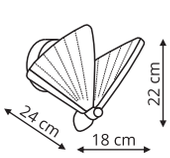


**LP-1715/1P**

sz. 18 x gł. 24 x wys. 130 cm

metal, akryl

1 x LED, 8W
3000/4000/6000K

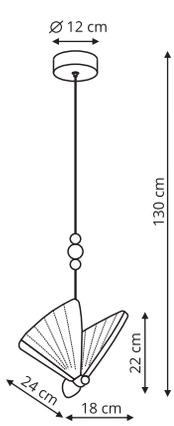


Złoty

**LP-1715/3C**

sz. 30 x gł. 30 x wys. 130 cm

metal, akryl

3 x LED, 8W
3000/4000/6000K

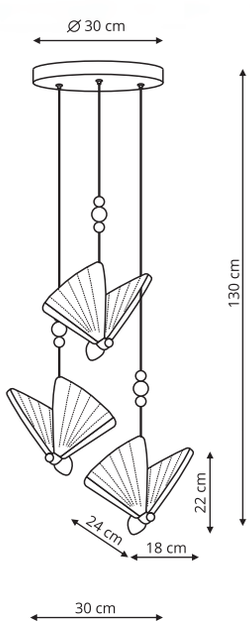

# MIDWAY

## SHINY

**LP-033/1P L złoty Shiny**

sz. 80 x gł. 80 x wys. 160 cm

metal - oprawa galwanizowana

1 x LED 30W, 3000K, 3300LM

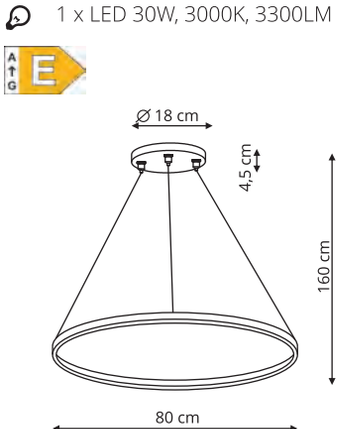


**LP-033/1P XL złoty Shiny**

sz. 120 x gł. 120 x wys. 160 cm

metal - oprawa galwanizowana

1 x LED 65W, 3000K, 7050LM

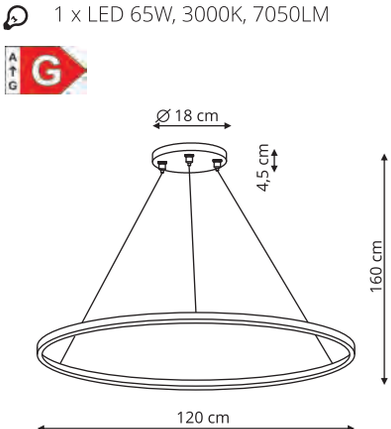


Złoty Shiny

# MIDWAY

**LP-033/1P S złoty**

sz. 60,8 x gł. 60,8 wys. 126 cm

metal

1 x LED 35W, 3000K, 3850LM,

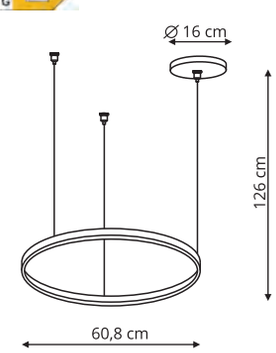


**LP-033/1P L złoty**

sz. 80,8 x gł. 80,8 wys. 126 cm

metal

1 x LED 40W, 3000K, 4600LM,

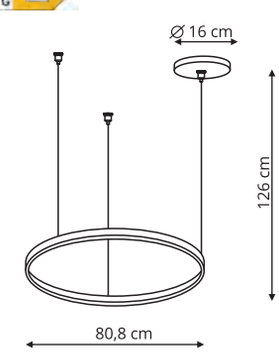


Złoty

Czarny

**LP-033/1P S złoty Triangle**
**LP-033/1P S czarny Triangle**

sz. 60 x gł. 60 x wys. 126 cm

metal

1 x LED 35W, 3000K, 3850LM

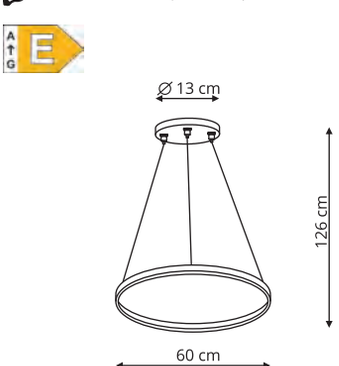

# RING

**LP-909/1C S plafon mały czarny**

sz. 60 x gł. 60 wys. 16 cm

metal

1 x LED 26W, 1820LM, dostępne w barwie światła 3000K lub 4000K

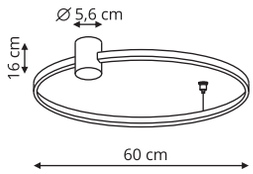


**LP-909/1C L plafon duży czarny**

sz. 90 x gł. 90 wys. 16 cm

metal

1 x LED 38W, 2600LM, dostępne w barwie światła 3000K lub 4000K

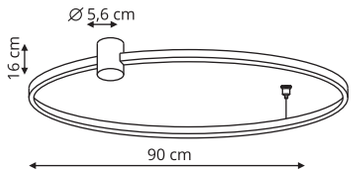


Czarny

**LP-909/1P S mała czarna**

sz. 40 x gł. 40 x wys. 120 cm

metal

1 x LED 24W
dostępne w barwie światła
3000K lub 4000K

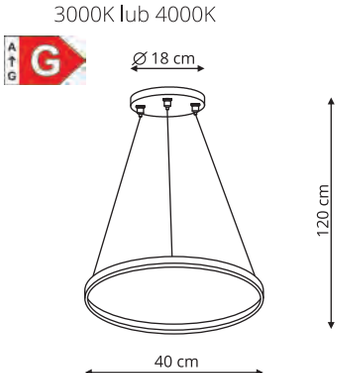


**LP-909/1P M średnia czarna**

sz. 66 x gł. 66 x wys. 120 cm

metal

1 x LED 40W
dostępne w barwie światła
3000K lub 4000K

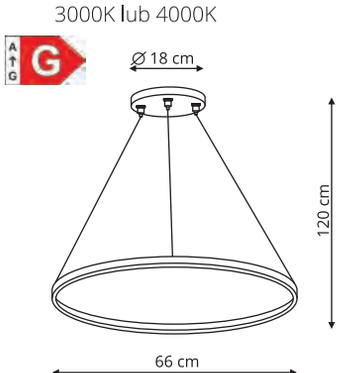


**LP-909/1P L duża czarna**

sz. 80 x gł. 80 x wys. 120 cm

metal

1 x LED 48W, 3000K

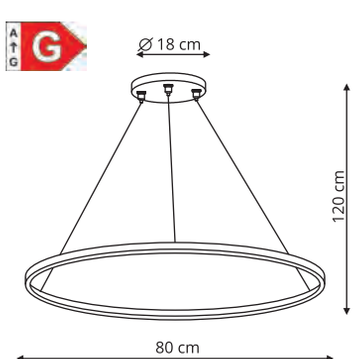

# HALIFAX

**LP-940/2P 4BK**

sz. 60 x gł. 80 x wys. 120 cm

metal, akryl

LED 45W 4000K, 2700LM

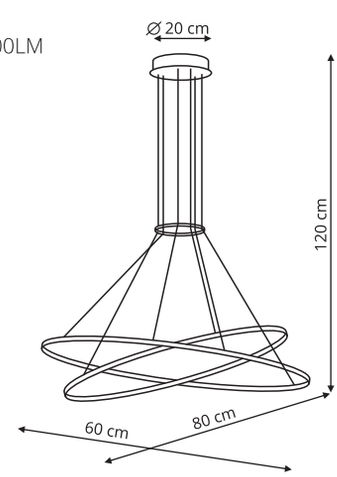


Czarny

# DORADO

**LP-002/4P**

sz. 12 x gł. 87 x wys. 49,5 cm

metal, szkło

4 x G9, max 40W

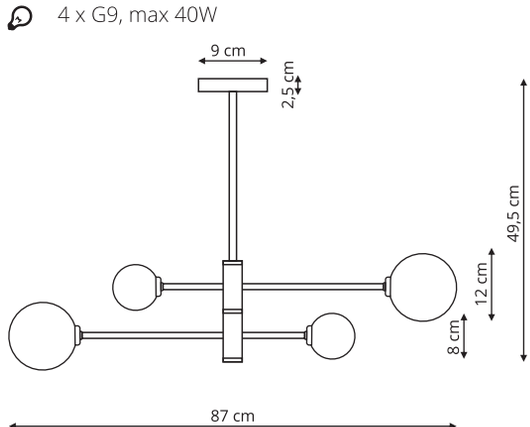


Biały / Złoty

**LP-002/6P**

sz. 12 x gł. 87 x wys. 60 cm

metal, szkło

6 x G9, max 40W

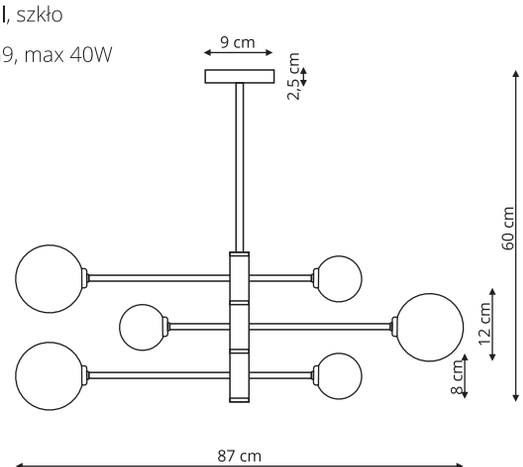


**LP-002/8P**

sz. 120 x gł. 36 x wys. 60 cm

metal, szkło

8 x E14, max 40W

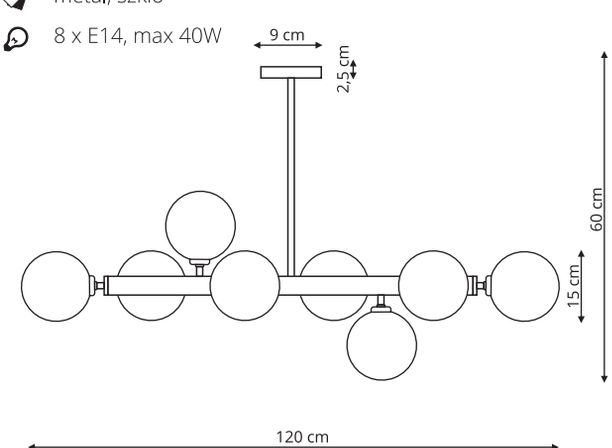

# DORADO

**LP-002/3C plafon**

sz. 36 x 18 gł. x wys. 36 cm

metal, szkło

3 x G9, max 40W

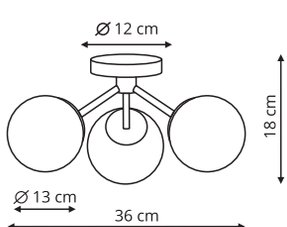


**LP-002/1P**

sz. 16 x 16 gł. x wys. 150 cm

metal, szkło

1 x E14, max 40W

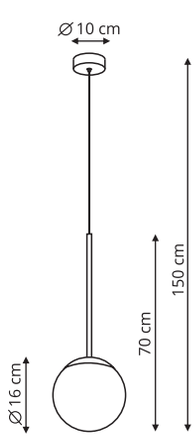


Złoty

**LP-002/3V pionowa**

sz. 15 x 15 gł. x wys. 150 cm

metal, szkło

1 x LED 10W
3000K / 4000K / 6000K

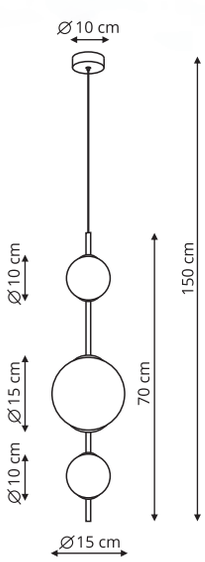

# DORADO

**LP-002/4P**

sz. 12 x gł. 87 x wys. 49,5 cm

metal, szkło

4 x G9, max 40W

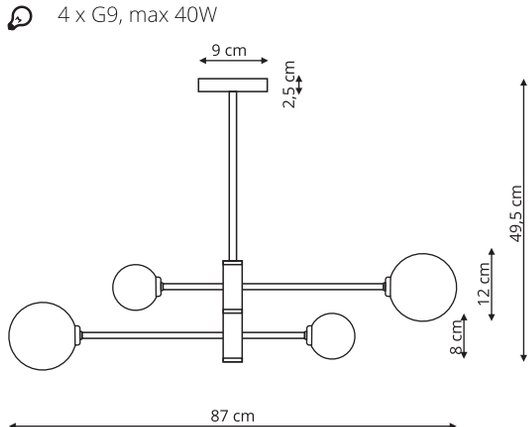


Biały / Czarny

**LP-002/6P**

sz. 12 x gł. 87 x wys. 60 cm

metal, szkło

6 x G9, max 40W

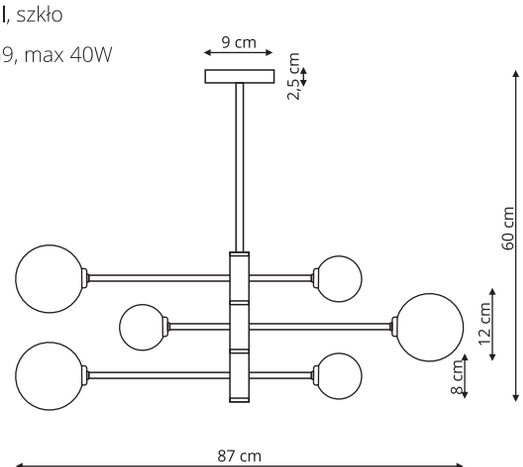


**LP-002/8P**

sz. 120 x gł. 36 x wys. 60 cm

metal, szkło

8 x E14, max 40W

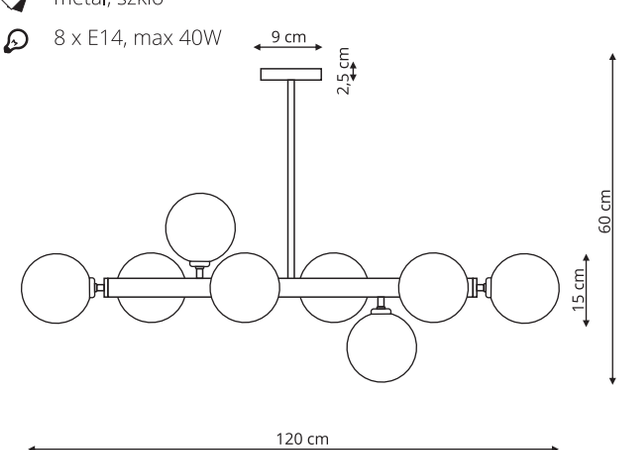

# DORADO

**LP-002/1W złota**
**LP-002/1W czarna**

- sz. 12 x gł. 18 x wys. 21 cm
- metal, szkło
- 1 x G9, max 40W

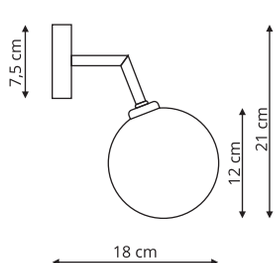


**LP-002/2W złota**
**LP-002/2W czarna**

- sz. 15 x gł. 20 wys. 42 cm
- szkło, metal
- 2 x E14, max 40W

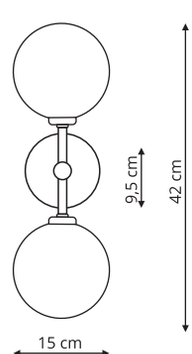


Biały / Złoty

Biały / Czarny

**LP-002/6C złota**
**LP-002/6C czarna**

- sz. 89 x gł. 80 wys. 18 cm
- szkło, metal
- 6 x G9, max 40W

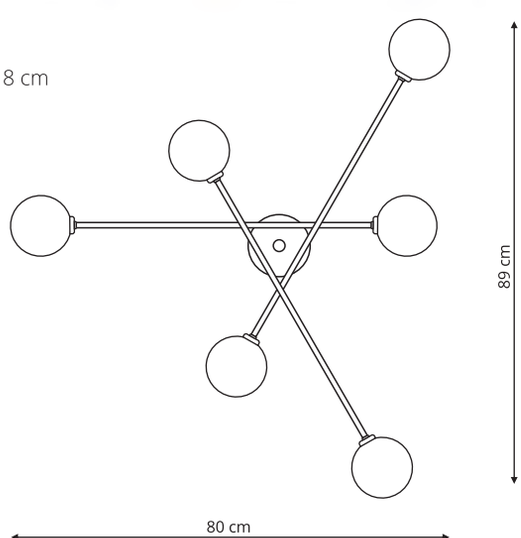


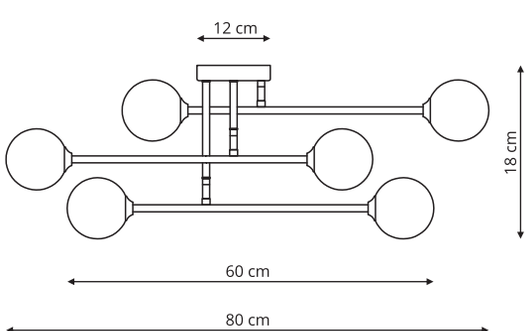

# DORADO

**LP-002/1T**

- sz. 14 x gł. 14 x wys. 30 cm
- metal, szkło
- 1 x E14, max 40W

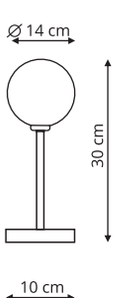


**LP-002/2T**

- sz. 23 x gł. 23 x wys. 45 cm
- metal, szkło
- 2 x G9, max 40W

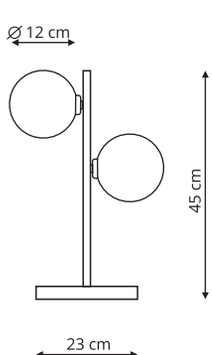


Biały / Złoty

Biały / Czarny

**LP-002/3F**

sz. 33 x gł. 33 x wys. 160 cm

metal, szkło

3 x E14, max 40W

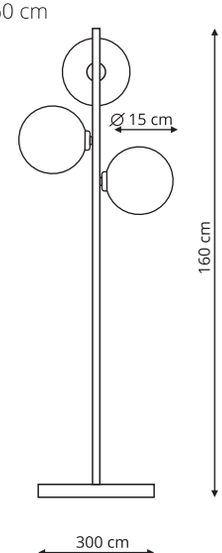

# ALISA

**LP-005/6P złota / biała**
**LP-005/6P złota / transparentna**
**LP-005/6P czarna / biała**
**LP-005/6P czarna / transparentna**

sz. 125 x gł. 39 wys. 78 cm

szkło, metal

6 x E14, max 5W LED

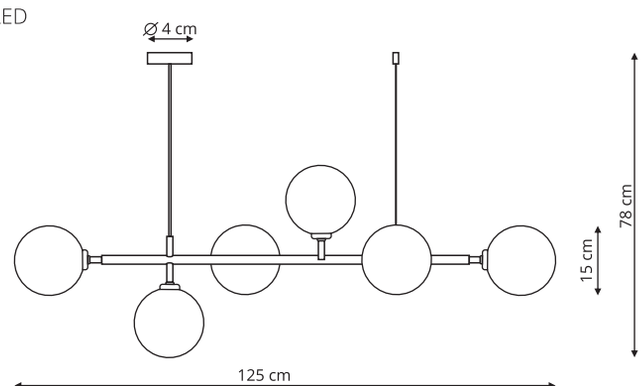


Złoty / biały

Złoty / Transparentny

Czarny / Złoty

Czarny / Transparentny

**LP-002/2W złota / biała**
**LP-002/2W złota / transparentna**
**LP-002/2W czarna / biała**
**LP-002/2W czarna / transparentna**

sz. 15 x gł. 20 wys. 45 cm

szkło, metal

2 x E14, max 40W LED

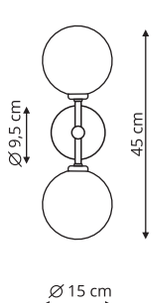


**LP-002/2W L złota / biała**
**LP-002/2W L czarna / biała**

sz. 12 x gł. 16 wys. 46 cm

szkło, metal

2 x G9, max 5W LED

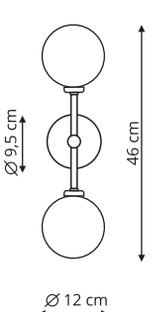

# ROMA

**LP-1345/1W złota**
**LP-1345/1W czarna**

- sz. 18 x gł. 15,5 x wys. 18 cm
- metal, szkło
- 1 x G9 LED, max 5W

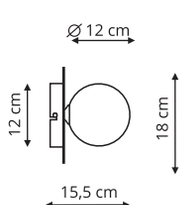


**LP-1345/1P złota**
**LP-1345/1P czarna**

- sz. 9,5 x gł. 9,5 x wys. 160 cm
- metal, szkło
- 1 x E14 LED, max 5W

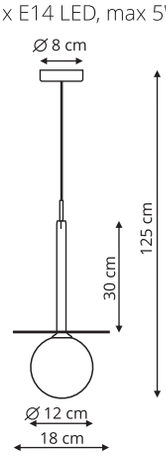


Czarny

Złoty

**LP-1345/3P złota**
**LP-1345/3P czarna**

- sz. 60 x gł. 60 x wys. 30 cm
- metal, szkło
- 3 x E14 LED, max 5W

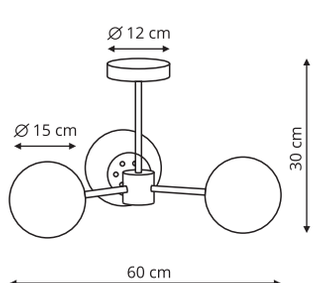


**LP-1345/4P złota**
**LP-1345/4P czarna**

- sz. 56 x gł. 56nx wys. 30 cm
- metal, szkło
- 4 x E14 LED, max 5W

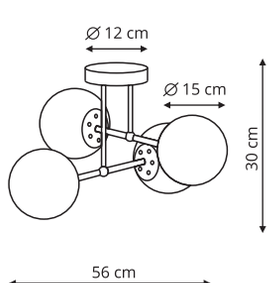


**LP-1345/5P złota**
**LP-1345/5P czarna**

- sz. 78,5 x gł. 78,5 x wys. 30 cm
- metal, szkło
- 5 x E14 LED, max 5W

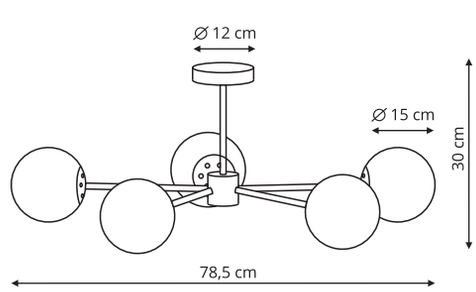

# VAKU

**LP-719/2P złota**

sz. 8 x 8 gł. x wys. 120 cm

metal, szkło

1 x LED 8W, 816 LM, 4000K

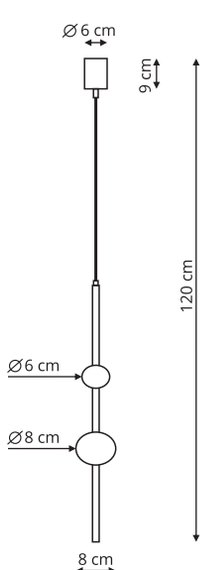


Złoty

# PUERTO

**LP-004/1P S złota**
**LP-004/1P S czarna**

sz. 20 x gł. 20 x wys. 144 cm
metal, szkło
1 x E27, max 50W

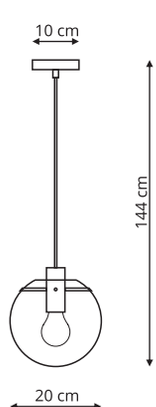


**LP-004/1P M złota**
**LP-004/1P M czarna**

sz. 25 x gł. 25 x wys. 150 cm
metal, szkło
1 x E27, max 50W

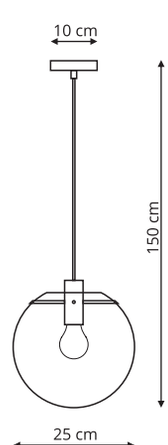


Złoty

Czarny

**LP-004/1P L złota**
**LP-004/1P L czarna**

sz. 30 x gł. 30 x wys. 155 cm

metal, szkło

1 x E27, max 50W

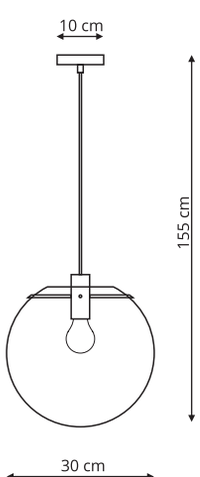


**LP-004/3P złota**
**LP-004/3P czarna**

sz. 30 x gł. 30 x wys. 155 cm

metal, szkło

3 x E27, max 50W

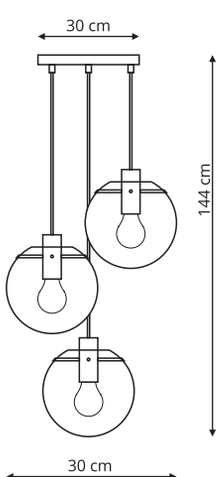

# ARETTE

**LP-133/1W**

- sz. 12 x gł. 18,7 x wys. 21,5 cm
- metal, szkło
- 1 x G9, max 40W

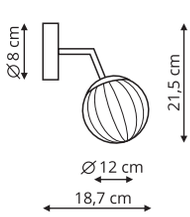


**LP-133/1P**

- sz. 20 x gł. 20 x wys. 119 cm
- metal, szkło
- 1 x E27, max 60W

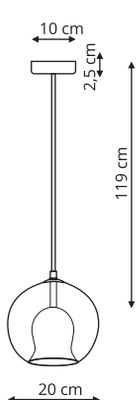


Złoty

**LP-133/3L**

sz. 65 x gł. 20 x wys. 119 cm

metal, szkło

3 x E27, max 60W

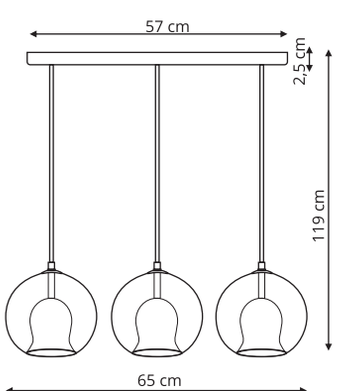

# PALLA

**LP-2844/1P chrom**
**LP-2844/1P złota**
**LP-2844/1P miedziana**

sz. 30 x gł. 30 x wys. 150 cm

szkło, metal

1 x E27, max 40W

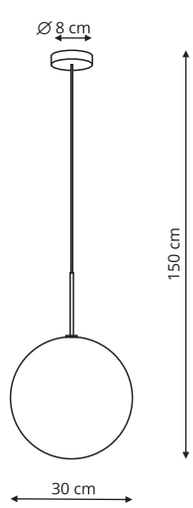


Chrom

Złoty

Miedziany

**LP-2844/1P S chrom**
**LP-2844/1P S złota**
**LP-2844/1P S miedziana**

sz. 15 x gł. 15 x wys. 120 cm

szkło, metal

1 x E14, max 40W

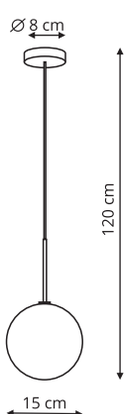

# LORENZO

**LP-2960/1W Chrom**
**LP-2960/1W Złota**

sz. 8 x gł. 10 x wys. 42 cm

metal, szkło

2 x E14, max 40W

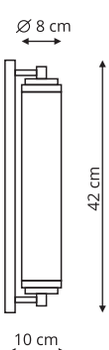


Złoty

Chrom

# SAVONA

**LP-707/1P**

sz. 14 x gł. 14 x wys. 120 cm

metal, szkło

1 x E27, max 40W

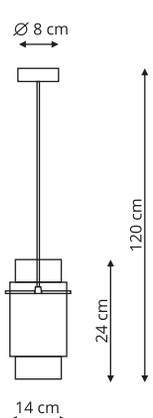


**LP-707/3L**

sz. 58 x gł. 14 x wys. 120 cm

metal, szkło

3 x E27, max 40W

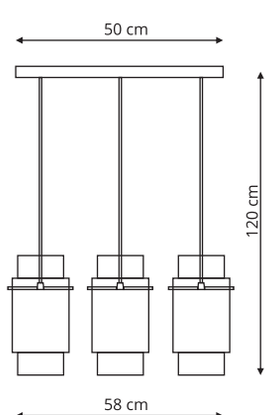


Chrom

# PIEGA

**LP-939/1P bursztynowa**
**LP-939/1P biała**
**LP-939/1P dymna**

sz. 10 x gł. 10 x wys. 150 cm

szkło, metal

1 x E14, max 40W

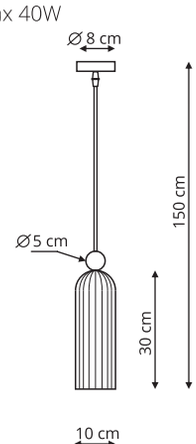


**LP-939/3L bursztynowa**
**LP-939/3L biała**
**LP-939/3L dymna**

sz. 10 x gł. 55 x wys. 150 cm

szkło, metal

3 x E14, max 40W

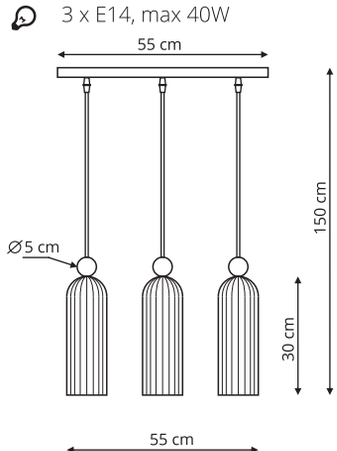


Bursztyn

Biały

Dymny

**LP-939/1W bursztynowa**
**LP-939/1W biała**
**LP-939/1W dymny**

sz. 30 x gł. 30 x wys. 100 cm

szkło, metal

1 x E14, max 40W

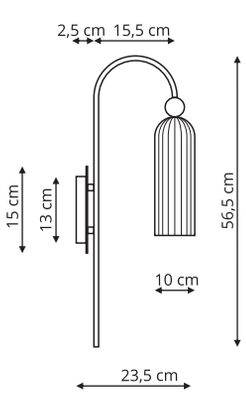

# GLAMOUR

**LP-979/1W**

sz. 10,5 x gł. 17 x wys. 45 cm

metal, tkanina

1 x E14, max 40W

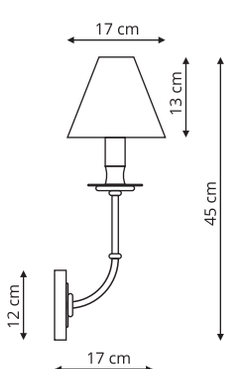


Czarny

**LP-979/6P**

sz. 74 x gł. 74 x wys. 80 cm

metal, tkanina

6 x E14, max 40W

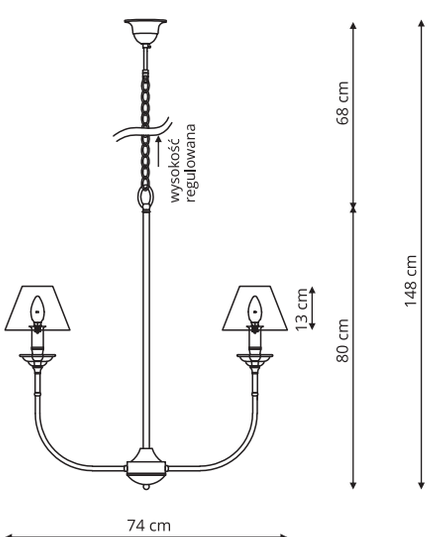

# MIELE

**LP-866/1P L SM Złota**

sz. 13 x gł. 13 x wys. 150 cm

metal, szkło

1 x E27, max 40W

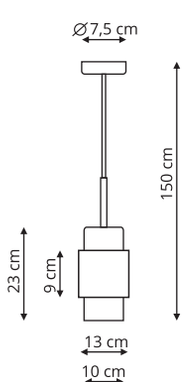


**LP-866/1P SM Złota**

sz. 18 x gł. 18 x wys. 150 cm

metal, szkło

1 x E27, max 40W

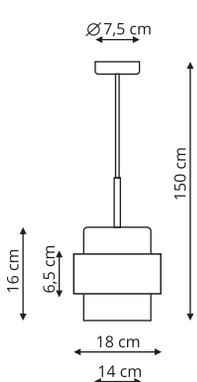


Złoty

**LP-866/3P SM Złota**

sz. 29 x gł. 29 x wys. 150 cm

metal, szkło

3 x E27, max 40W

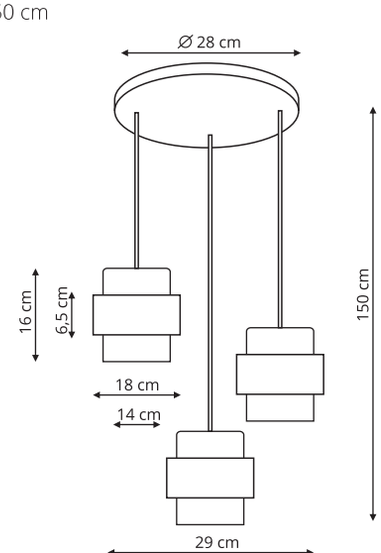

# MIELE

**LP-866/1T Złota**

- sz. 18 x gł. 18 x wys. 40 cm
- metal, szkło
- 1 x E27, max 40W

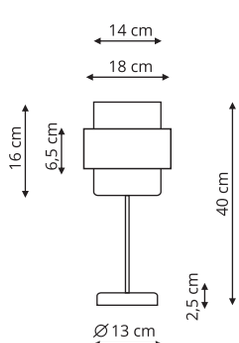


**LP-866/1W Złota**

- sz. 18 x gł. 18 x wys. 9 cm
- metal, szkło
- 1 x G9, max 40W

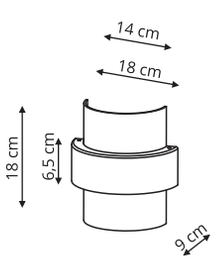


Złoty

# MANACOR

**LP-232/1P biała**
**LP-232/1P czarna**

- sz. 7 x gł. 7 x wys. 150 cm
- szkło, metal
- 1 x GU10, max 50W

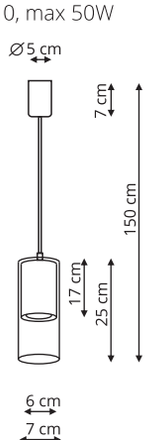


**LP-232/3L biała**
**LP-232/3L czarna**

- sz. 50 x gł. 7 x wys. 150 cm
- szkło, metal
- 3 x GU10, max 50W

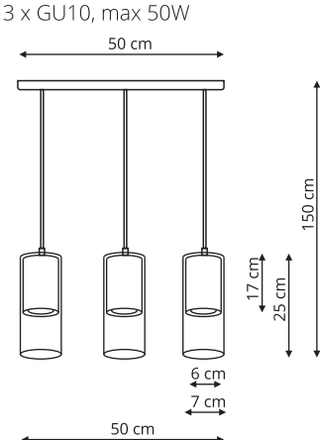


Biały

Czarny

Złoty

**LP-232/1P złota**

sz. 7 x gł. 7 x wys. 150 cm

szkło, metal

1 x GU10, max 50W

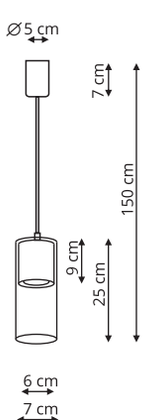


**LP-232/3L złota**

sz. 50 x gł. 7 x wys. 150 cm

szkło, metal

3 x GU10, max 50W

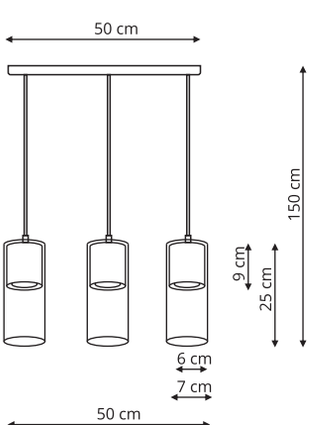


**LP-232/1W biała**
**LP-232/1W czarna**
**LP-232/1W złota**

sz. 7 x gł. 10 x wys. 25 cm

szkło, metal

1 x GU10, max 50W

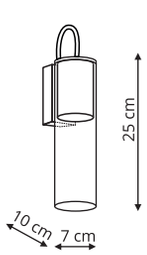

# LUNGO

**LP-894/1P złota**
**LP-894/1P czarna**

sz. 2,5 x gł. 2,5 x wys. 150 cm

metal

1 x G9, max 5W

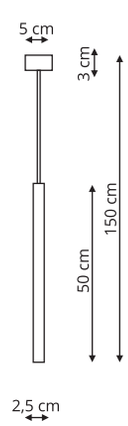


**LP-894/7P złota**
**LP-894/7P czarna**

sz. 30 x gł. 30 x wys. 150 cm

metal

7 x G9, max 5W

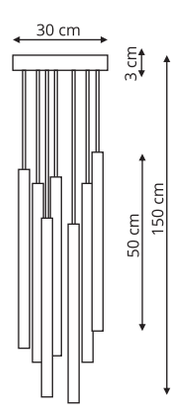


Złoty

Czarny

**LP-894/7L złota**
**LP-894/7L czarna**

sz. 45 x gł. 4 x wys. 150 cm

metal

3 x G9, max 5W

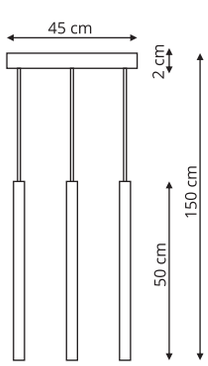

# TOKIO

**LP-787/1P Biała**
**LP-787/1P Czarna**

sz. 7 x gł. 7 x wys. 150 cm

metal

1 x GU10, max 50W

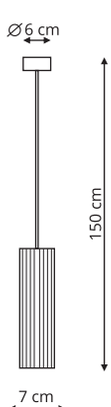


**LP-787/1P L Biała**
**LP-787/1P L Czarna**

sz. 12 x gł. 12 x wys. 150 cm

metal

1 x E27, max 50W

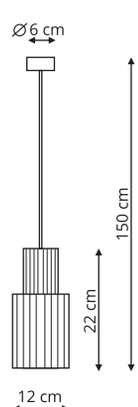


Biały

Czarny

**LP-787/1W Biała**
**LP-787/1W Czarna**

sz. 9,1 x gł. 11 x wys. 14 cm
metal
1 x G9, max 40W

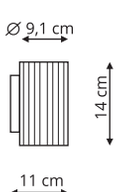


**LP-787/2W Biała**
**LP-787/2W Czarna**

sz. 7 x gł. 9 x wys. 30 cm
metal
2 x GU10, max 50W

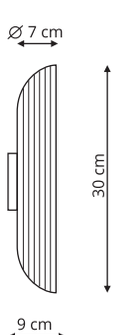

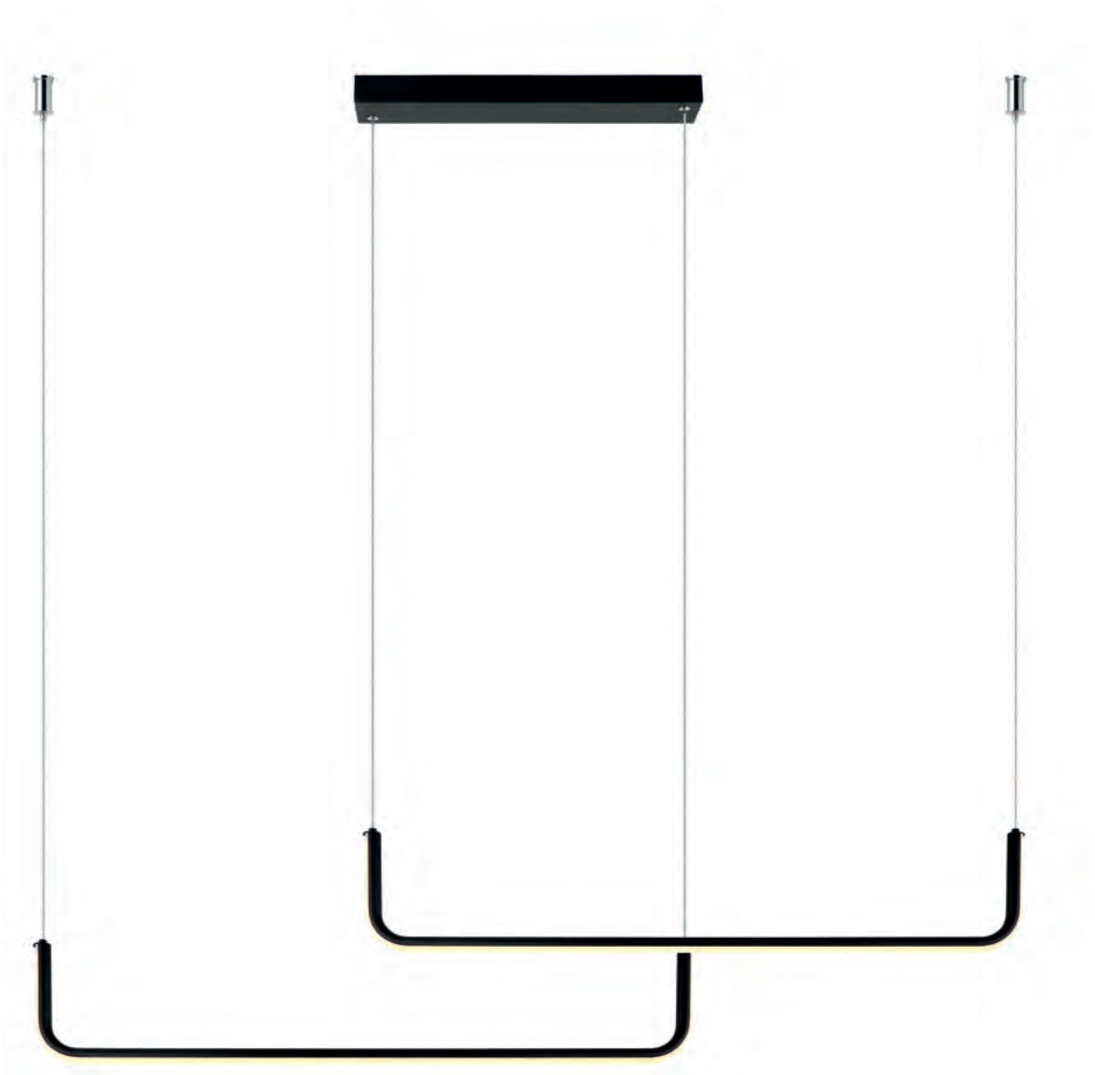

# MALAWI

**LP-1015/2P Basic**

sz. 120 x gł. 20 x wys. 180 cm

metal

2x LED 20W, 3000/4000/6000K

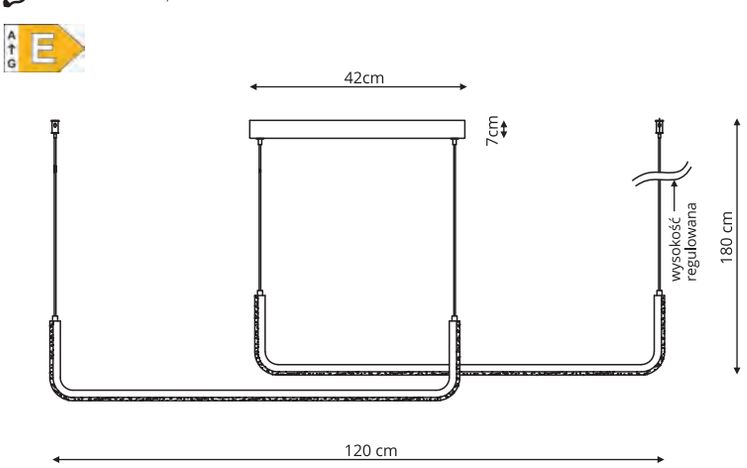


Czarny

**LP-1015/2P SMART**

- sz. 120 x gł. 20 x wys. 180 cm
- metal
- 2x LED 10W, 2700-6500K Tuya

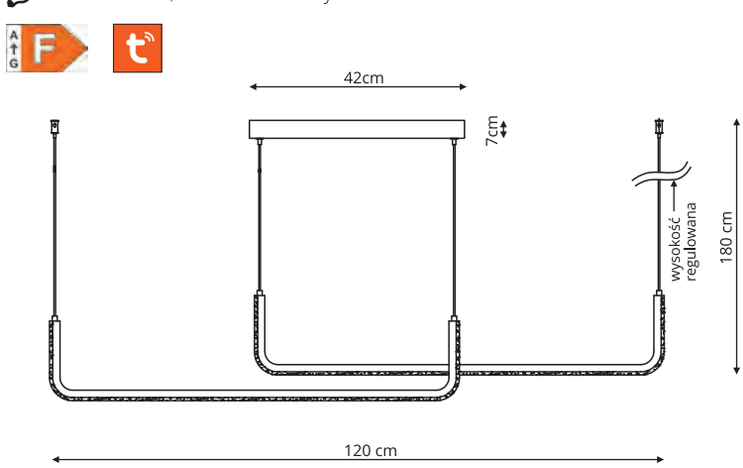


**Możliwe układy montażu:**

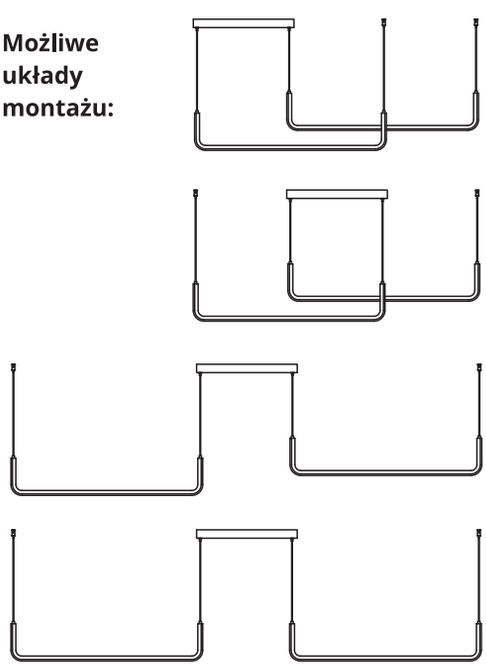

# FERRARA

**LP-17060/1W**

sz. 29 x gł. 17 x wys. 17,5 cm

akryl, metal

1 x E14, max 60W

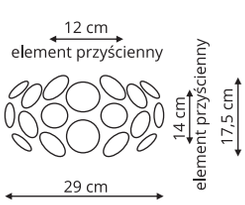


**LP-17060/1C**

sz. 25 x gł. 25 x wys. 22 cm

akryl, metal

1 x E14, max 60W

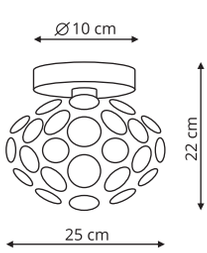


Chrom

**LP-17060/3C**

sz. 48 x gł. 48 x wys. 23 cm

akryl, metal

3 x E14, max 60W

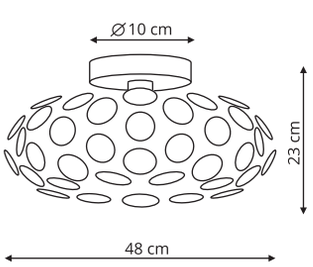


**LP-17060/3P**

sz. 40 x gł. 40 x wys. 120 cm

akryl, metal

3 x E14, max 60W

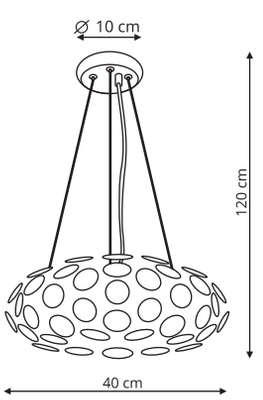

# MELECA

**LP-2345/1P S złota**
**LP-2345/1P S czarna**

sz. 100 x wys. 130 cm / tuba silikonowa 160 cm

metal, akryl

1 x LED 24W
4000K, 2400LM

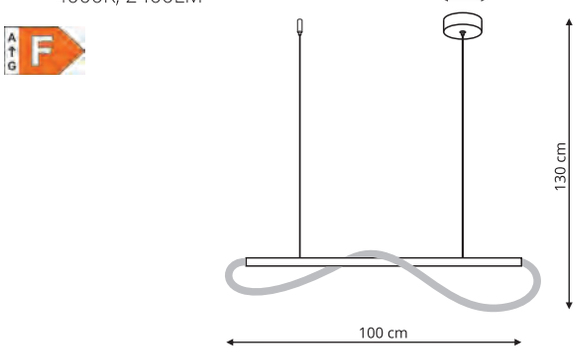


Złoty

Czarny

**LP-2345/1P M złota**
**LP-2345/1P M czarna**

sz. 160 x wys. 130 cm / tuba silikonowa 250 cm

metal, akryl

1 x LED 36W
3000/4000/6000K

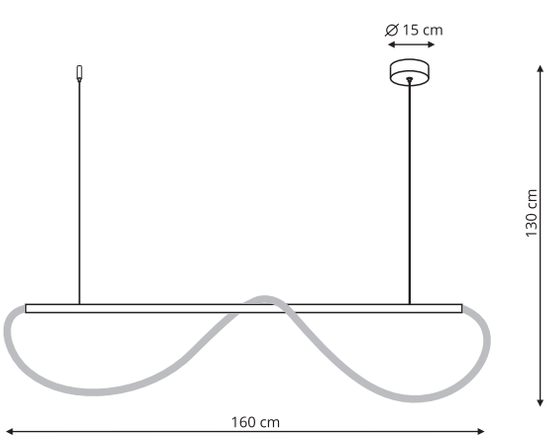

# ROPE LIGHT

**LP-642/2M SMART biała**
**LP-642/2M SMART czarna**
**LP-642/2M SMART złota**

* Zasilacz lampy
montowany oddzielnie

dł. 200 cm

akryl, metal

1 x LED 25W, 2700-6500K Tuya

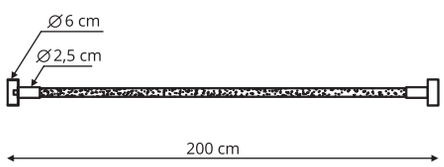


Biały

Czarny

Złoty

**LP-642/3M SMART biała**
**LP-642/3M SMART czarna**
**LP-642/3M SMART złota**

- dł. 300 cm
- akryl, metal
- 1 x LED 38W, 2700-6500K Tuya

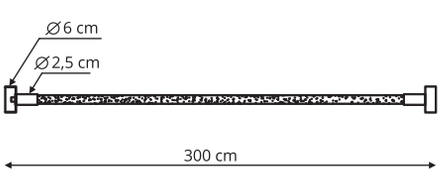


**LP-642/4M SMART biała**
**LP-642/4M SMART czarna**
**LP-642/4M SMART złota**

- dł. 400 cm
- akryl, metal
- 1 x LED 50W, 2700-6500K Tuya

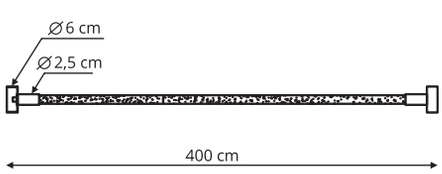


**Dostępne kolory podsufitek**

Biały



Czarny

Złoty

# IBROS

**LP-7001/1P biały 63 18**
**LP-7001/1P czarny 63 18**

sz. 63 x gł. 5,5 x wys. 8 cm (linka 150 cm)

metal, akryl

1 x LED 18W, 1440LM,
zmienna barwa światła
3000K - 4000K - 6500K

A↑G F

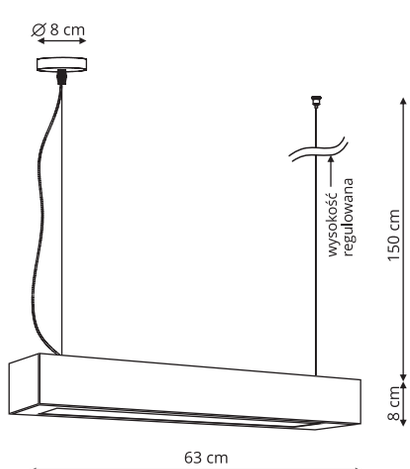


Biały

Czarny

**LP-7001/1P biały 93 24**
**LP-7001/1P czarny 93 24**

sz. 93 x gł. 5,5 x wys. 8 cm (linka 150 cm)

metal, akryl

1 x LED 24W, 1940LM,
zmienna barwa światła
3000K - 4000K - 6500K

A↑G F

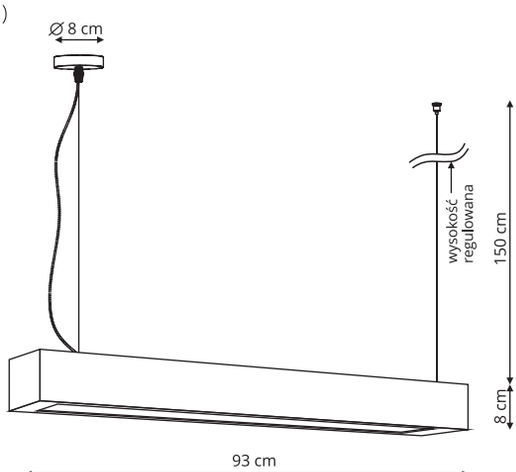

# REUS

**LP-8069/1P LED biała**
**LP-8069/1P LED czarna**
**LP-8069/1P LED złota**

sz. 61 x gł. 61 x wys. 100 cm

metal

1 x LED 36W 4000K 3240LM

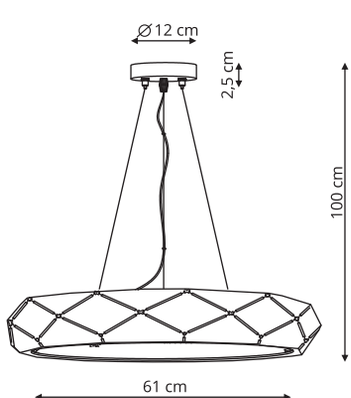


Biały

Czarny

Złoty

# REUS

**LP-8069/1P biała**
**LP-8069/1P złota**
**LP-8069/1P czarna**

sz. 47 x gł. 47 x wys. 120 cm

metal, akryl

3 x E27, max 40W

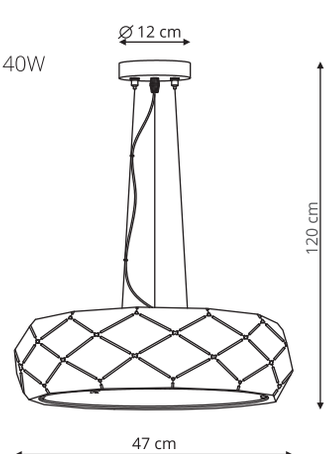


Biały

Złoty

Czarny

**LP-8069/1W kinkiet biały**
**LP-8069/1W kinkiet złoty**
**LP-8069/1W kinkiet czarny**

sz. 36 x gł. 15 x wys. 13,5 cm

metal, akryl

1 x E27, max 40W

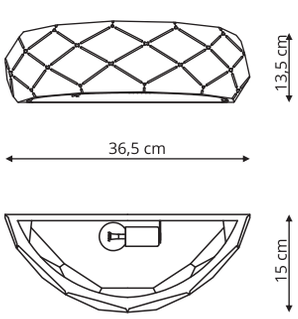

# REUS

**LP-8069/1WS biały**
**LP-8069/1WS czarny**

- sz. 14 x gł. 10 x wys. 15 cm
- metal
- 1 x E14, max 40W

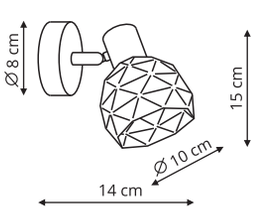


**LP-8069/2WS biały**
**LP-8069/2WS czarny**

- sz. 30 x gł. 10 x wys. 17 cm
- metal
- 2 x E14, max 40W

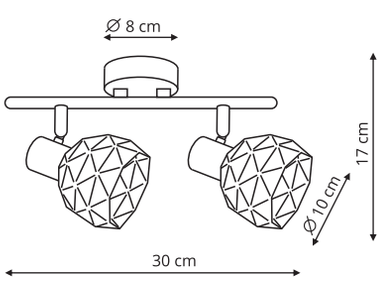


Biały

Czarny

**LP-8069/3WS biały**
**LP-8069/3WS czarny**

sz. 48 x gł. 10 x wys. 17 cm

metal

3 x E14, max 40W

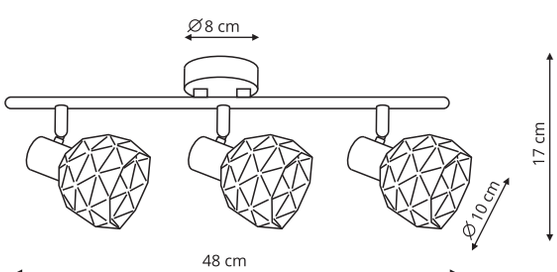

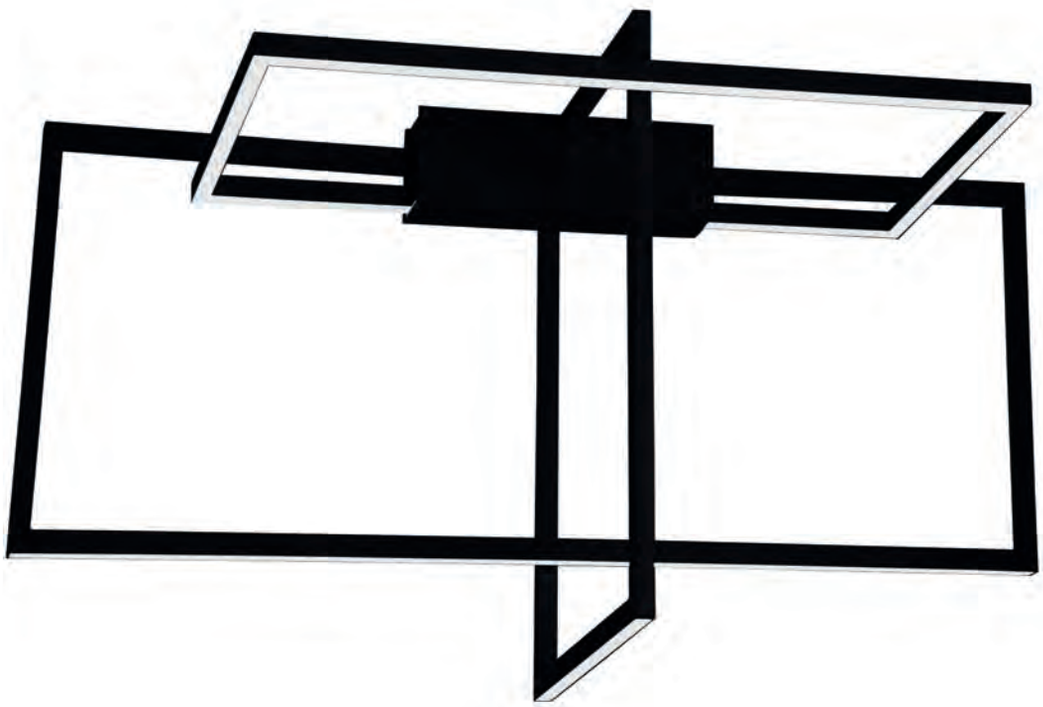

# FRAME

**LP-980/3D**

sz. 92,6 x gł. 30,8 x wys. 52,8 cm

metal

3 x LED, 45W,
dostępne w barwie światła 3000K lub 4000K

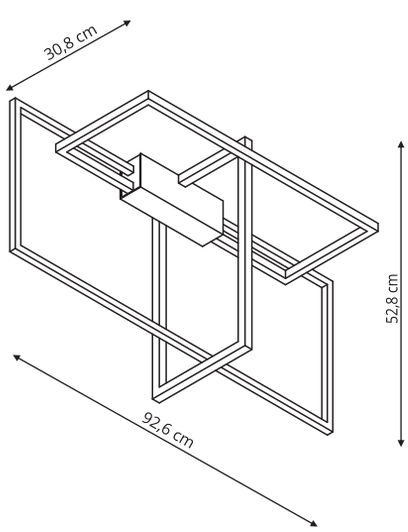


Czarny

# ARIZONA

**LP-074/4PL**

sz. 117 x gł. 5,5 x wys. max 113,5 cm

metal

4 x GU10, max 50W

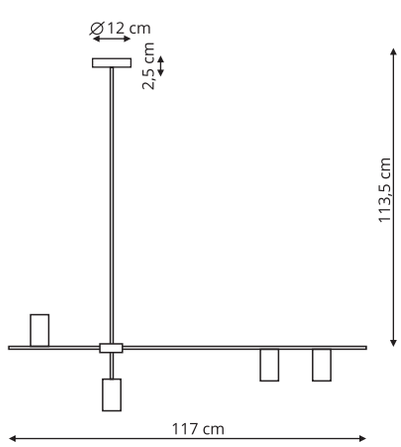


Czarny / Złoty

**LP-074/6PL**

sz. 117 x gł. 5,5 x wys. max 113,5 cm

metal

6 x GU10, max 50W

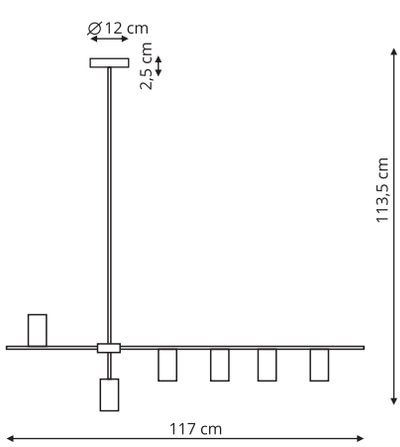


**LP-074/9P**

sz. 179 x gł. 117 x wys. max 113,5 cm

metal

9 x GU10, max 50W

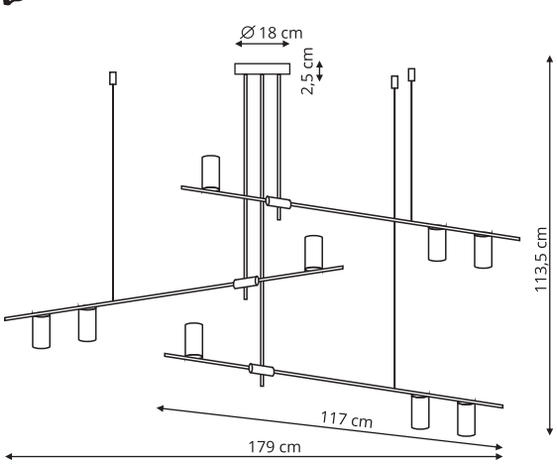

# LUGANO

**LP-2828/3P**

sz. 132 x wys. 53-100 cm

drewno, metal

3 x LED, 48W, 2800 LM, 3000 K

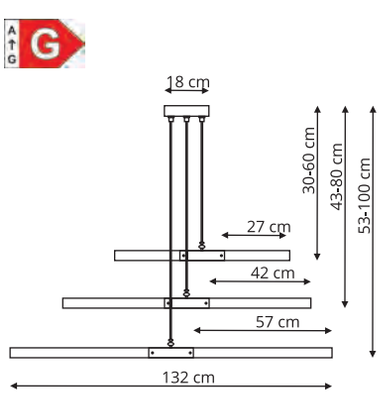


Czarny/ Brązowy

# BURGO

**LP-101335/1P S**

sz. 35 x gł. 35 x wys. 120 cm

metal, naturalne drewno

1 x E27, max 60W

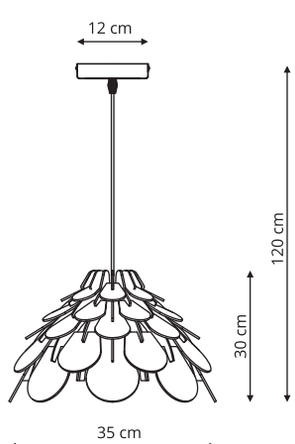


**LP-101335/1P L**

sz. 50 x gł. 50 x wys. 120 cm

metal, naturalne drewno

1 x E27, max 60W

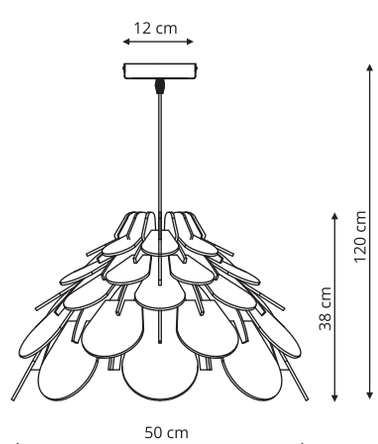


Jasne drewno

# BOVINO

**LP-1111/1P**

- sz. 12 x gł. 19 x wys. 43-80 cm
- metal, drewno
- 1 x GU10, LED max 5W

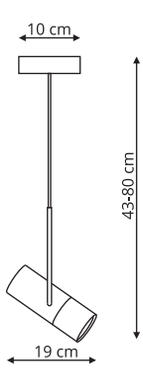


**LP-1111/1W**

- sz. 12 x gł. 19 x wys. 12 cm
- metal, drewno
- 1 x GU10, LED max 5W

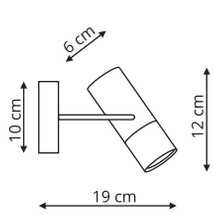


Czarny/ Brązowy

# SOLIN

**LP-181/1W biała**
**LP-181/1W szara**
**LP-181/1W czarna**

sz. 12 x gł. 12 x wys. 27 cm

metal

1 x E14, max 40W

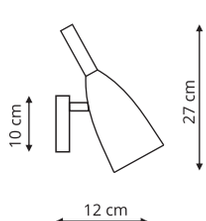


**LP-181/1P biała**
**LP-181/1P szara**
**LP-181/1P czarna**

sz. 11 x gł. 11 x wys. 137,5 cm

metal

1 x E27, max 60W

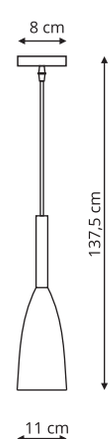


Biały

Szary

Czarny

**LP-181/3P biała**
**LP-181/3P szara**
**LP-181/3P czarna**

sz. 30 x gł. 30 x wys. 100 cm

metal

3 x E27, max 60W

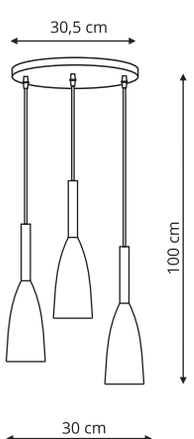


**LP-181/3L biała**
**LP-181/3L szara**
**LP-181/3L czarna**

sz. 15 x gł. 50 x wys. 100 cm

metal

3 x E27, max 60W

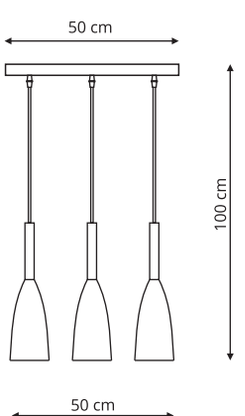

# SOLIN

**LP-181/1P czarno złota**
**LP-181/1P złota**

sz. 11 x gł. 11 x wys. 137,5 cm

metal

1 x E27, max 60W

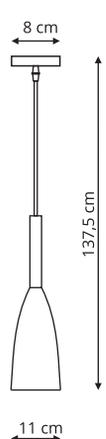


**LP-181/3P czarno złota**
**LP-181/3P złota**

sz. 30 x gł. 30 x wys. 100 cm

metal

3 x E27, max 60W

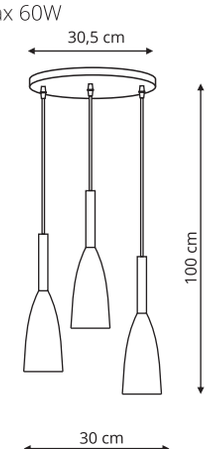


Czarny / Złoty

Złoty

**LP-181/3L czarno złota**
**LP-181/3L złota**

sz. 15 x gł. 50 x wys. 100 cm

metal

3 x E27, max 60W

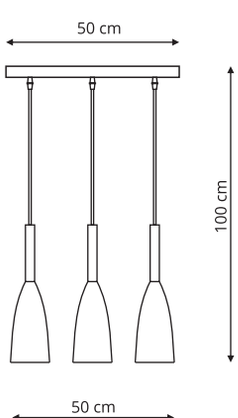

# CANARIA

**LP-6704/5P**

sz. 58 x gł. 58 x wys. 127 cm

metal

5 x E27, max 60W

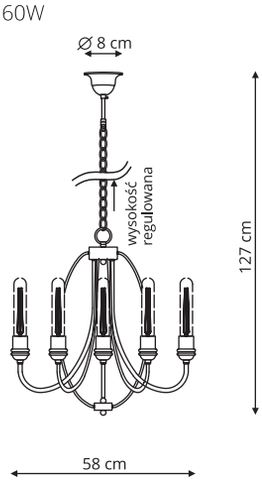


Czarny

# TARRAGONA

**LP-6756/6P**

sz. 61 x gł. 61 x wys. 126 cm

metal

6 x E14, max 40W

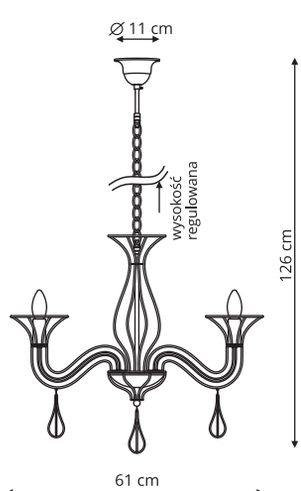


Czarny

# SADA

**LP-119/3C**

sz. 38 x gł. 38 x wys. 28 cm

metal, akryl

3 x E14, max 60W, 6 x LED, 0.06W

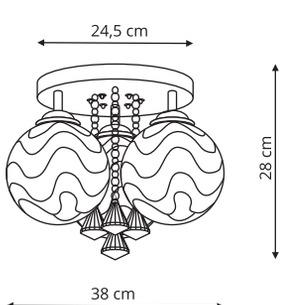


**LP-119/3C**

sz. 40 x gł. 40 x wys. 38 cm

metal, akryl

5 x E14, max 40W, 18 x LED, 0.06W

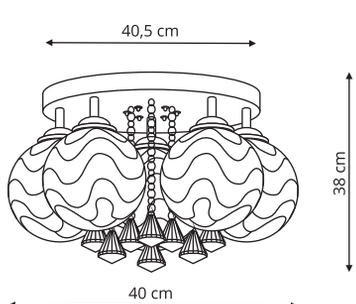


Chrom / Biały

LED
Pilot LED RGB
w komplecie
czerwony | fioletowy | niebieski

# GAMBELA

**LP-991/3C biała plafon**
**LP-991/3C czarna plafon**

sz. 63,5 x 63,5 gł. x wys. 35 cm

metal, tkanina

3 x E27, max 40W, LED 2W

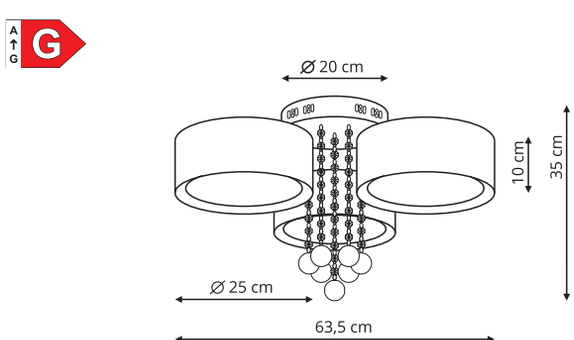


Biały

Czarny

LED
Pilot LED RGB
w komplecie
czerwony | fioletowy | niebieski

# CARRARA

**LP-1864/2W**

- sz. 28 x gł. 8 x wys. 10 cm
- metal, kryształ
- 2 x LED, 5W, 3000K, 650 LM

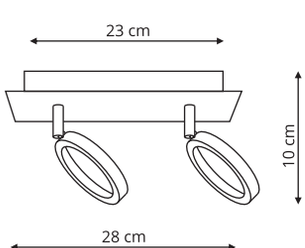


**LP-1864/4C**

- sz. 25 x gł. 25 x wys. 18 cm
- metal, kryształ
- 4 x LED, 5W, 3000K, 1300 LM

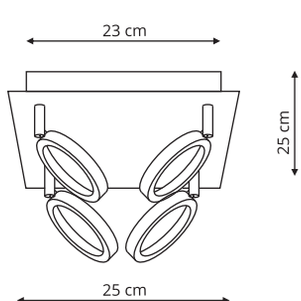


Chrom

# MONZA

**LP-2323/2C**

sz. 30 x gł. 30 x wys. 12 cm

szkło, metal

2 x E14, max 60W

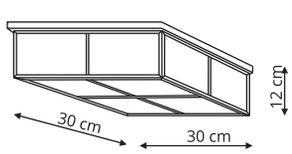


Chrom

# KONSTELACJA

**LP-055/1P**

sz. 35 x gł. 35 x wys. max 160 cm

szkło, metal

7 x G9, max 5W LED

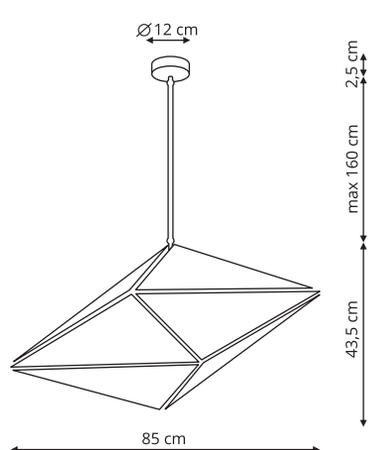


Czarny

**LP-056/1P**

sz. 35 x gł. 35 x wys. max 160 cm

szkło, metal

7 x G9, max 5W LED

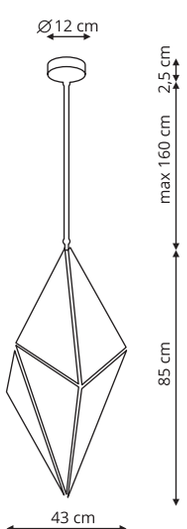

# TREVISO

**LP-798/1P S mała czarna**

sz. 40 x gł. 40 x wys. 180 cm

metal

1 x LED 18W, 1600LM
dostępna w barwie światła
3000K lub 4000K

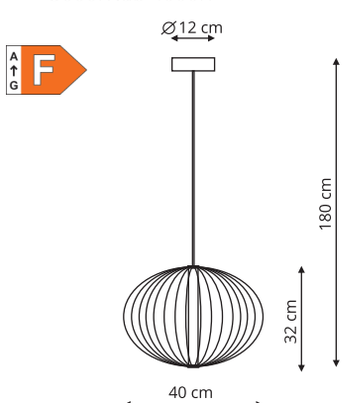


**LP-798/1P L duża złota**

sz. 60 x gł. 60 x wys. 180 cm

metal

1 x LED, 28W, 2400LM
dostępna w barwie światła
3000K lub 4000K

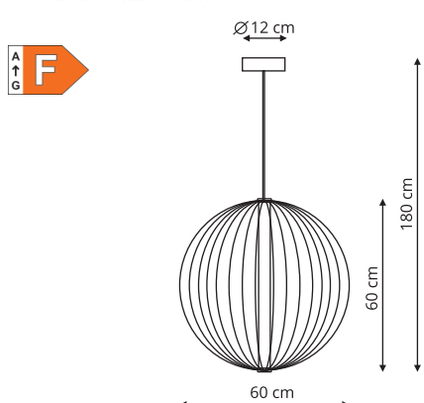


Złoty

Czarny

# GALAXY

**LP-8527/4P**

sz. 85 x gł. 28 x wys. 93 cm

szkło, metal

5 x E27, max 40W

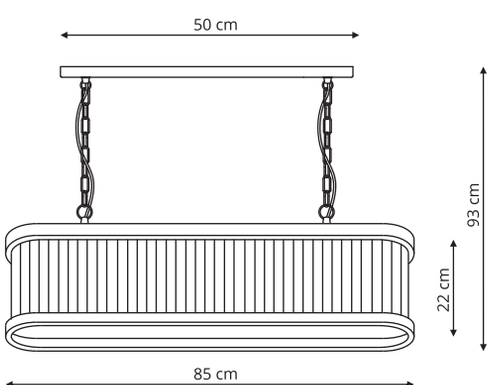


Czarny

# GALACTICO

**LP-2383/1P**

sz. 15 x gł. 15 x wys. 100 cm

szkło, metal

1 x E27, max 60W

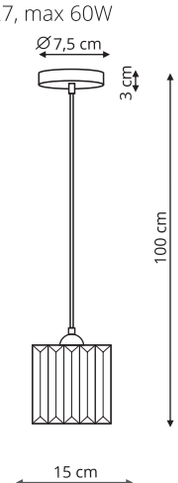


**LP-2383/3L**

sz. 15 x gł. 50 x wys. 100 cm

szkło, metal

3 x E27, max 60W

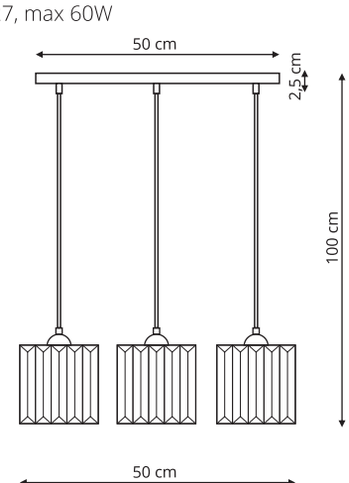


Czarny

**LP-2383/3P**

sz. 30 x gł. 30 x wys. 100 cm

szkło, metal

3 x E27, max 60W

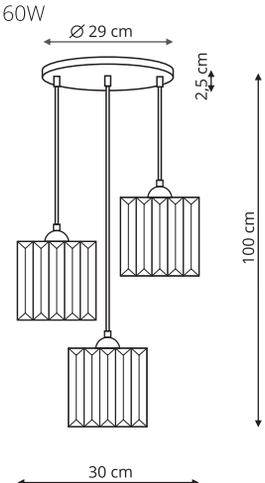

# MELT

**LP-126/1P**

sz. 15 x gł. 15 x wys. 137 cm

szkło, metal

1 x E27, max 40W

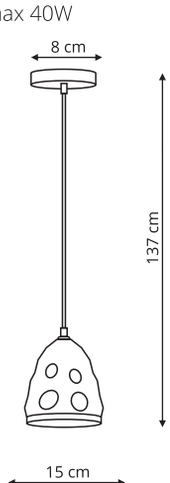


**LP-126/3L**

sz. 30 x gł. 61 x wys. 137 cm

szkło, metal

3 x E27, max 40W

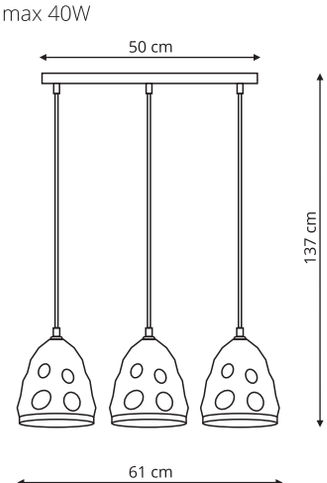


Dymny

# FONDI

**LP-1214/1W**

sz. 19 x gł. 19 x wys. 36 cm

szkło, metal

1 x E14, max 40W

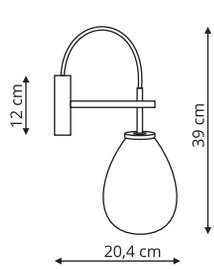


**LP-1214/1P**

sz. 16 x gł. 16 x wys. 130 cm

szkło, metal

1 x E14, max 40W

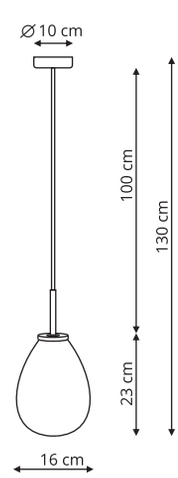


Transparentny

**LP-1214/3P**

sz. 35 x gł. 35 x wys. 130 cm

szkło, metal

3 x E14, max 40W

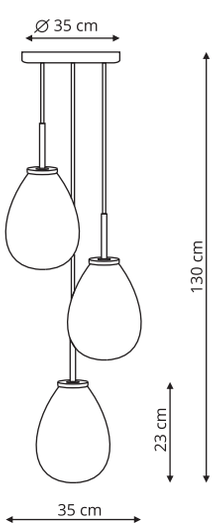


**LP-1214/3L**

sz. 15 x gł. 64 x wys. 130 cm

szkło, metal

3 x E14, max 40W

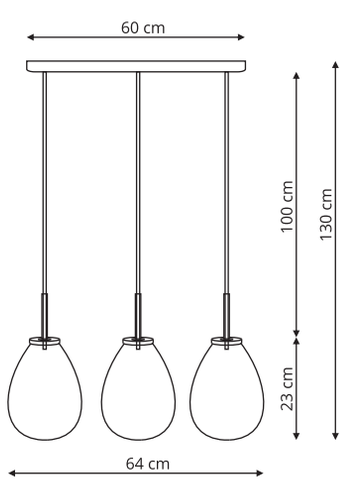

# NIKI

**LP-567/1P transparentna**
**LP-567/1P dymna**

sz. 12,5 x gł. 12,5 x wys. 122 cm

szkło, metal

1 x E14, max 40W

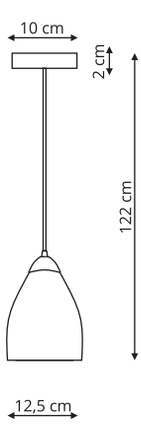


Transparentny

Dymny

# RAME

**LP-2014/3P**

- sz. 32 x gł. 39 x wys. 120 cm
- metal
- 3 x E14, max 40W

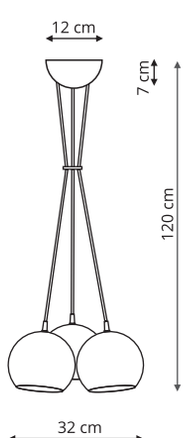


**LP-2014/1W**

- sz. 14 x gł. 21,7 x wys. 17 cm
- metal
- 1 x E14, max 40W

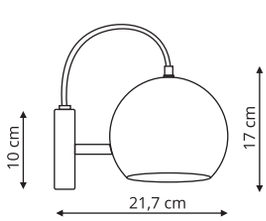


Miedziany

**LP-2014/1P mała**

- sz. 15 x gł. 15 x wys. 120 cm
- metal
- 1 x E14, max 40W

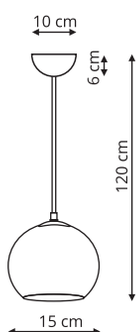


**LP-2014/1P duża**

- sz. 30 x gł. 30 x wys. 150 cm
- metal
- 1 x E27, max 40W

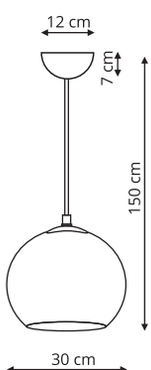

# JUKON

**LP-052/1C**

sz. 30 x gł. 30 x wys. 24,5 cm

szkło, metal

1 x E27, max 60W

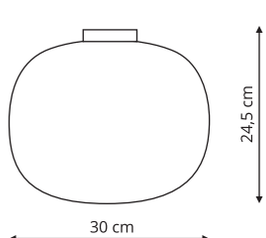


**LP-052/1P**

sz. 30 x gł. 30 x wys. 150 cm

szkło, metal

1 x E27, max 60W

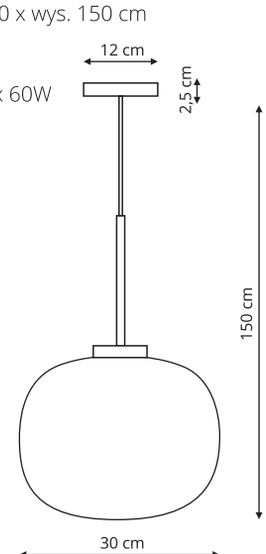


Biały

ANCIENT
MODERN A

# ESTRELLA

**LP-075/6P**

sz. 48 x gł. 110 x wys. 127 cm

metal

6 x E27, max 40W

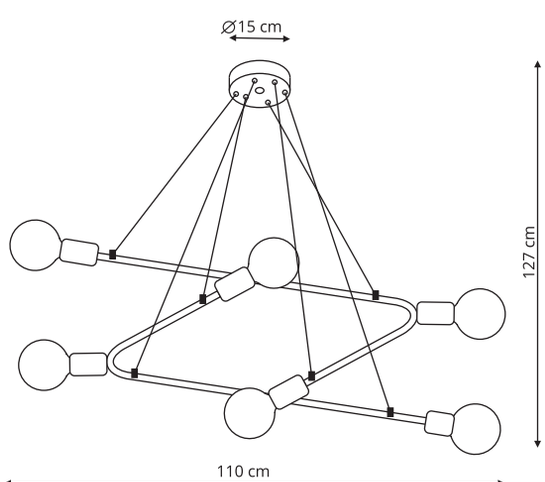


Czarny

# SOLETO

**LP-90082/3P**

długość każdego kabla 2m

silikon

3 x E27, max 60W

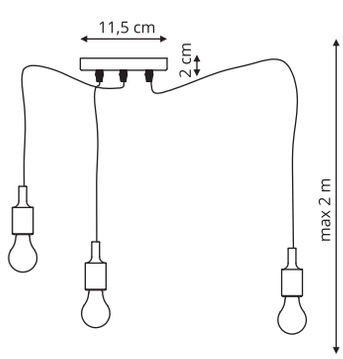


**LP-90082/5P**

długość każdego kabla 2m

silikon

5 x E27, max 60W

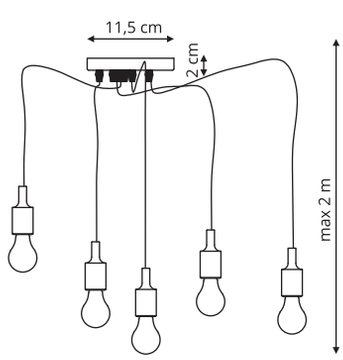


Czarny

**LP-90082/7P**

- długość każdego kabla 2m
- silikon
- 7 x E27, max 60W

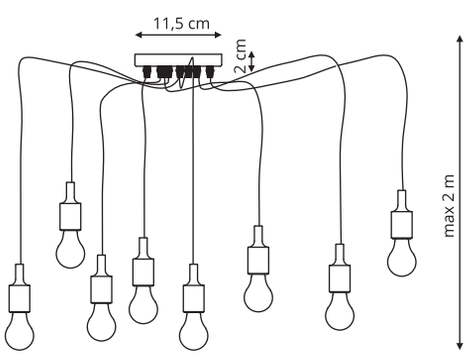


**LP-90082/10P**

- długość każdego kabla 2m
- silikon
- 10 x E27, max 60W

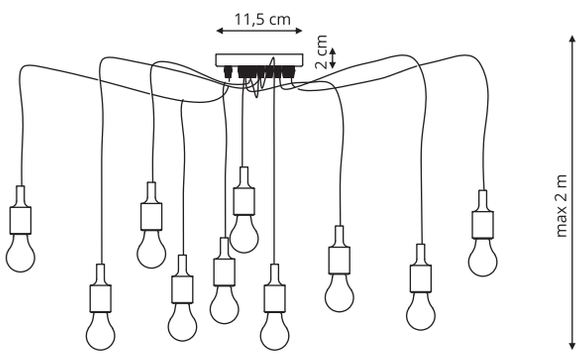

# NAPOLI

**LP-4146/1P czarna**

sz. 18,5 x gł. 18,5 x wys. 144,5 cm

metal

1 x E27, max 60W

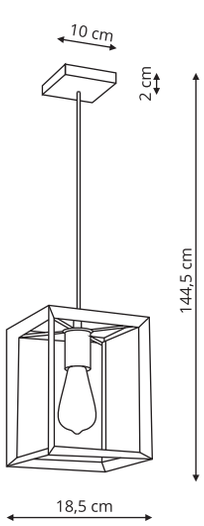


Czarny

# NOLA

**LP-076/1P**

sz. 25 x gł. 25 x wys. 120 cm

metal, tkanina

1 x E27, max 60W

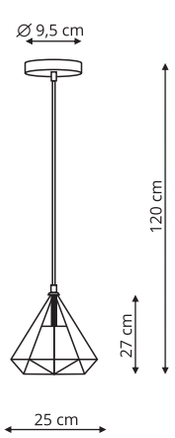


**LP-076/3P**

sz. 35 x gł. 35 x wys. 70 cm

metal, tkanina

3 x E27, max 60W

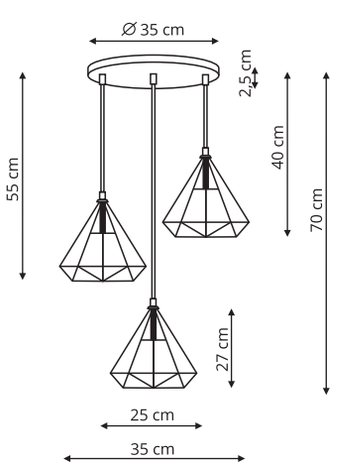


Czarny

# TIRANA

**LP-945/1P biała**
**LP-945/1P czarna**

sz. 10 x gł. 10 x wys. 155 cm

metal

1 x E27, max 40W

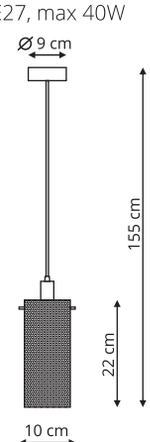


**LP-945/3L biała**
**LP-945/3L czarna**

sz. 50 x gł. 10 x wys. 150 cm

metal

3 x E27, max 40W

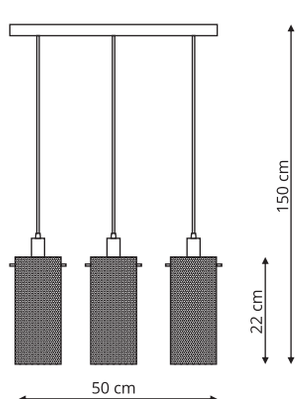


Biały

Czarny

**LP-945/3P biała**
**LP-945/3P czarna**

sz. 40 x gł. 40 x wys. 150 cm

metal

3 x E27, max 40W

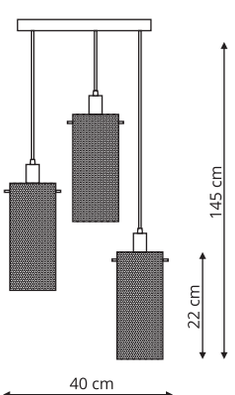

# TIRANA

**LP-945/1W biała**
**LP-945/1W czarna**

sz. 10 x gł. 13 x wys. 29,5 cm

metal

1 x E27, max 40W

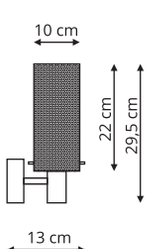


**LP-945/1T biała**
**LP-945/1T czarna**

sz. 12 x gł. 12 x wys. 28 cm

metal

1 x E27, max 40W

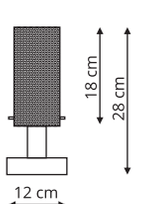


Biały

Czarny

# SINTRA

**LP-975/1P czarna**

sz. 10 x gł. 10 x wys. 150cm

metal

1 x GU10, max 50W

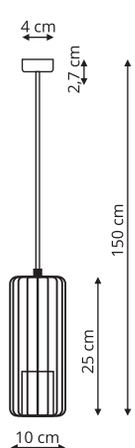


**LP-975/3P czarna**

sz. 50 x gł. 10 x wys. 150 cm

metal

3 x GU10, max 50W

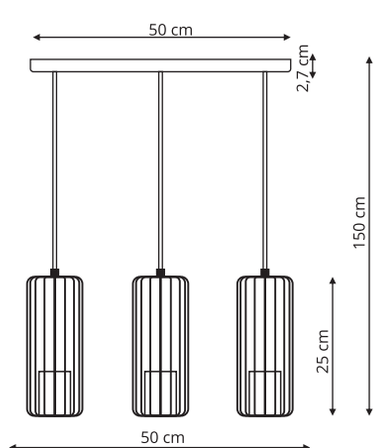


Czarny

# DRITTO

**LP-123/1P S**

sz. 25 x gł. 25 x wys. 126 cm

metal

1 x E27, max 60W

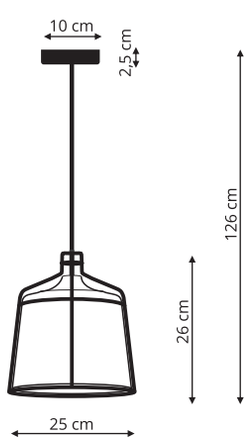


**LP-123/1P M**

sz. 31,5 x gł. 31,5 x wys. 124 cm

metal

1 x E27, max 60W

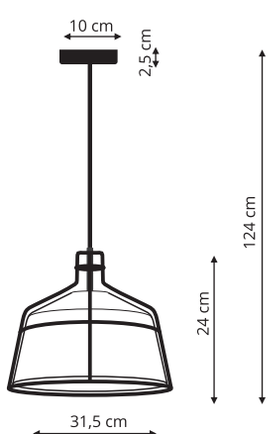


Biały / Czarny

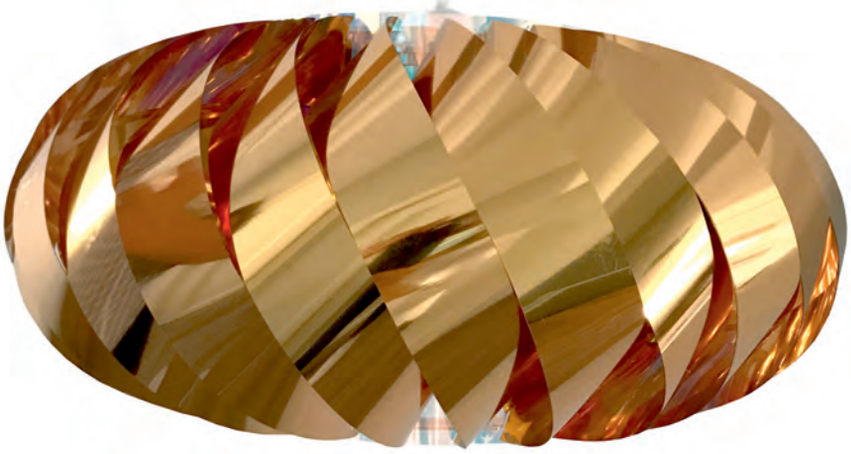

# JET

**LP-023/1P wisząca złota**
**LP-023/1P wisząca biała**

sz. 45 x gł. 45 x wys. 100 cm

plastik, metal

1 x E27, max 60W

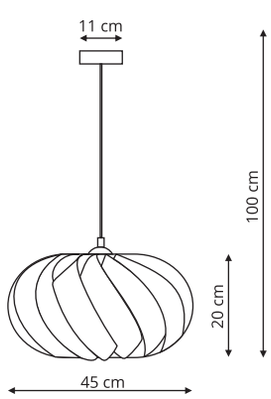


Złoty

Biały

# DELOS

**LP-8144/1P biała**
**LP-8144/1P czarna**

sz. 40 x gł. 40 x wys. 120 cm

tkanina, metal, akryl

2 x E27, max 60W

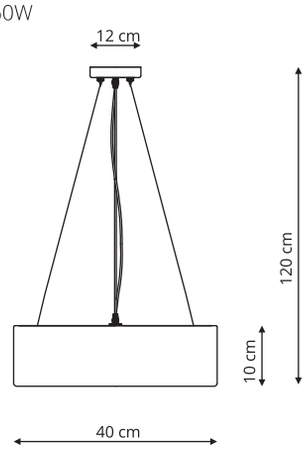


Biały

Czarny

# MADRYT

**LP-81458/1P biała**
**LP-81458/1P czarna**

sz. 40 x gł. 40 x wys. 120 cm

tkanina, metal, kryształ

1 x E27, max 60W

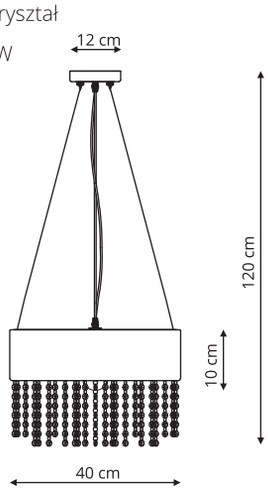


Biały

Czarny

# MALAGA

**LP-622/1P biała**
**LP-622/1P szara**
**LP-622/1P czarna**

sz. 45 x gł. 45 x wys. 120 cm

metal, akryl

1 x LED 24W, 1700 LM, 3000 K

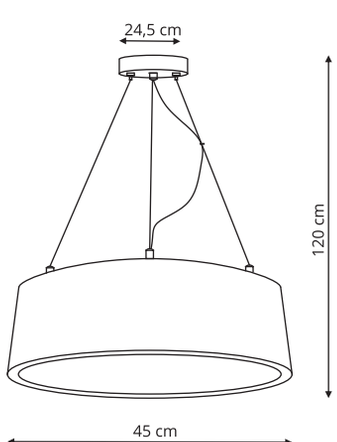


Biały

Szary

Czarny

# BALI

**LP-1322/1P biała**
**LP-1322/1P czarna**

- sz. 50 x gł. 50 x wys. 120 cm
- metal, tkanina
- 4 x E27, max 60W

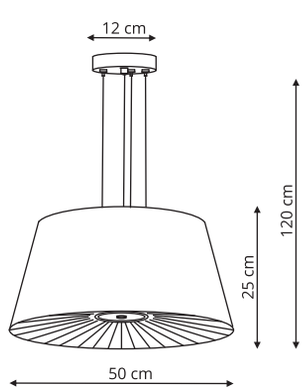


**LP-5031/1W biała**
**LP-5031/1W czarna**

- sz. 21 x gł. 17 x wys. 23 cm
- metal, tkanina
- 1 x E14, max 40W

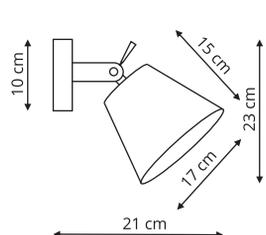


Biały

Czarny

# MILK

**LP-021/4P biały**

sz. 50 x gł. 50 x wys. 100 cm

tkanina, metal

4 x E27 max 60W

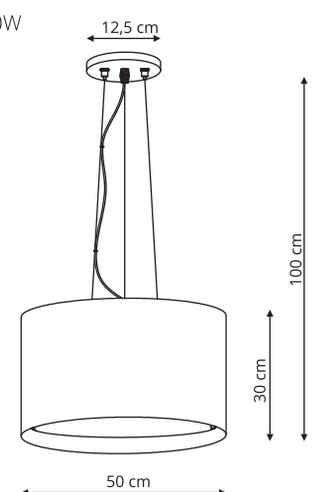


Kremowy

# SUNFLOWER

**LP-818/1T biała**
**LP-818/1T czarna**

sz. 28 x gł. 28 x wys. 51,6 cm

szkło, tkanina

1 x E27, max 40W

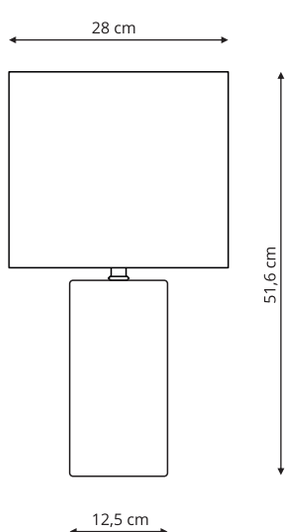


Biały

Czarny

# AMUR

**LP-919/1T niebieska**
**LP-919/1T transparentna**

sz. 41 x gł. 41 x wys. 65 cm

metal, tkanina

1 x E27, max 40W

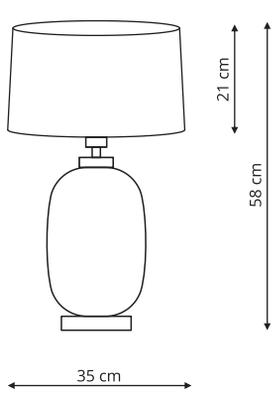


Biały / Niebieski

Czarny / Transparentny

# ALTO

**LP-81008/3C czarna**
**LP-81008/3C biała**
**LP-81008/3C szara**

sz. 40 x gł. 40 x wys. 10 cm

tkanina, akryl

3 x E14, max 40W

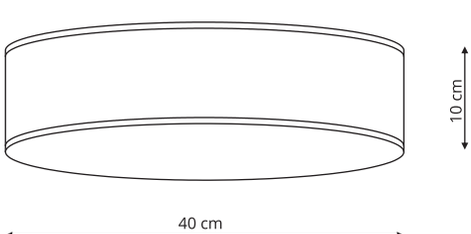


Czarny

Biały

Szary

# HUDSON

**LP-043/1P biało / złota**
**LP-043/1P czarno / złota**

sz. 40 x gł. 40 x wys. 120 cm

metal, akryl

1 x LED, 34W, 1900 LM, 3000 K

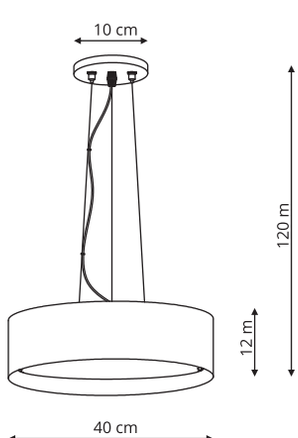


Biały

Czarny

Biały / Złoty

Czarny / Złoty

**LP-043/1C biała**
**LP-043/1C czarna**

sz. 35 x gł. 35 x wys. 12 cm

metal, akryl

1 x LED, 24W, 1350 LM, 3000 K

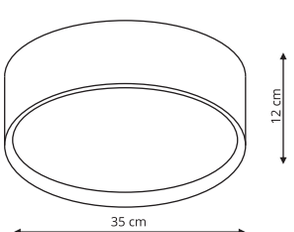

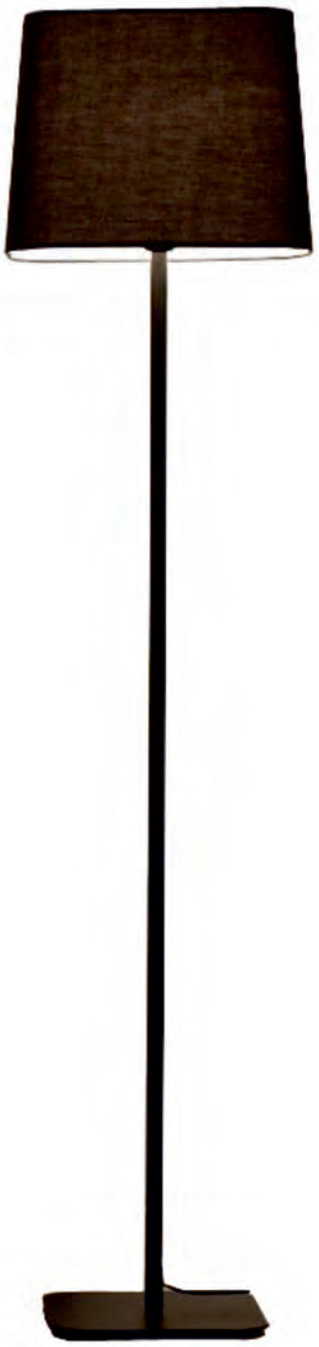

# MARBELLA

**LP-332/1F**

sz. 36 x gł. 36 x wys. 155 cm

metal, tkanina

1 x E27, max 60W

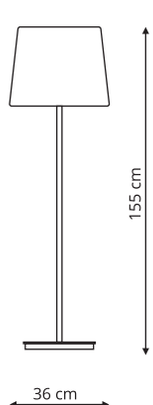


**LP-332/1T**

sz. 26 x gł. 26 x wys. 46 cm

metal, tkanina

1 x E27, max 60W

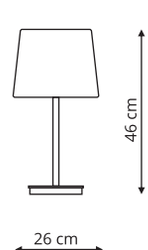


Czarny

**LP-332/1W**

sz. 22 x gł. 18 x wys. 30 cm

metal, tkanina

1 x E14, max 60W

1 x LED 3W

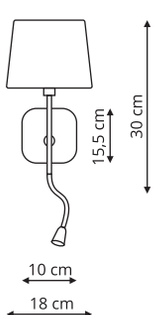

# TAMIZA

**LP-1515/1T L czarno złota**
**LP-1515/1T L złota**
**LP-1515/1T L zielono złota**

sz. 41 x gł. 41 x wys. 65 cm

metal, tkanina

1 x E27, max 40W

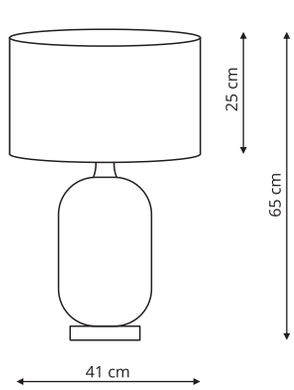


**LP-1515/1T S czarno złota**
**LP-1515/1T S złota**
**LP-1515/1T S zielono złota**

sz. 33 x gł. 33 x wys. 148 cm

metal, tkanina

1 x E27, max 40W

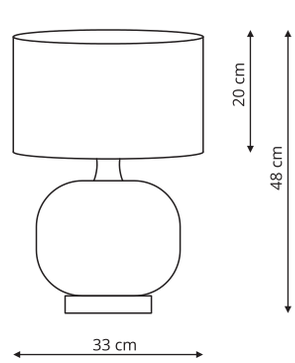


Czarny / Złoty

Złoty

Zielony / Złoty

# CECINA

**LP-114/1W biała**
**LP-114/1W czarna**

sz. 18 x gł. 15 x wys. 25 cm

metal, tkanina

1 x E27, max 40W

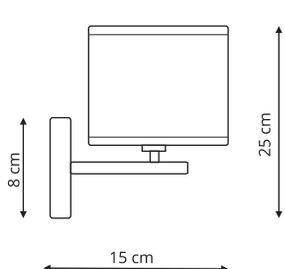


Biały

Czarny

# DAKOTA

**Posiada gniazdo USB**

**LP-2121/1W prawa biała**
**LP-2121/1W lewa biała**
**LP-2121/1W prawa czarna**
**LP-2121/1W lewa czarna**

sz. 25 x gł. 23 x wys. 38,5 cm

metal, tkanina, silikon

1 x E27 max 60W

1 x LED 3W

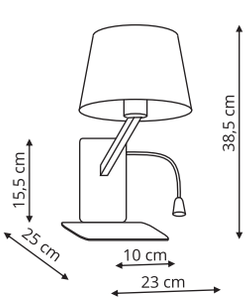


Biały

Czarny

# CASOLI

**LP-2118/1W chrom**
**LP-2118/1W patyna**

sz. 12,8x gł. 14,8 x wys. 43 cm

metal, tkanina

1 x E14, max 40W

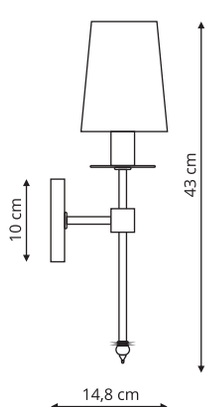


Chrom

Patyna

# TIVOLI

**LP-1133/1W biała**
**LP-1133/1W chrom**
**LP-1133/1W czarna**

sz. 15 x gł. 18 x wys. 30 cm

metal, tkanina

1 x E27, max 40W

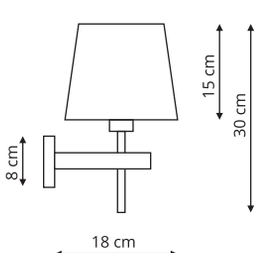


Biały

Chrom

Czarny

# SENISE

**LP-2021/1W biała**
**LP-2021/1W czarna**

sz. 10,5 x gł. 10,5 x wys. 50 cm

metal

1 x LED 3W, 132 LM, 3000 K

A↑G F

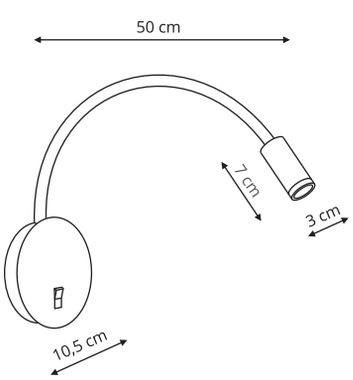


Biały

Czarny

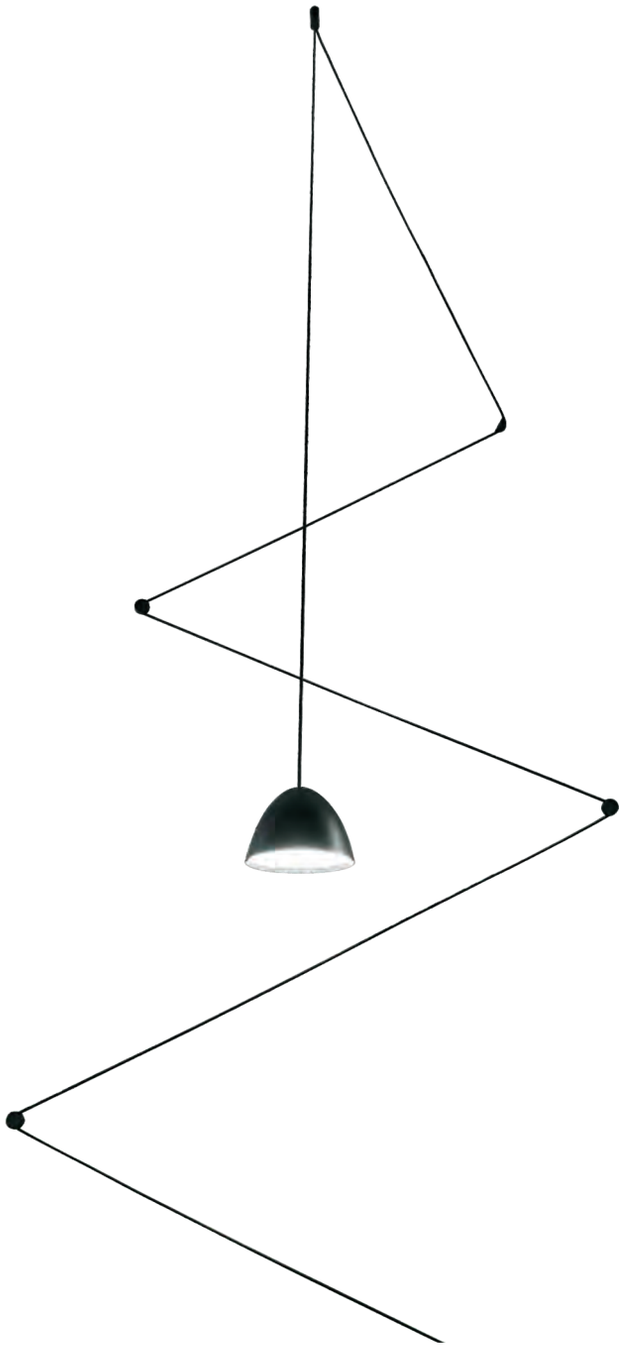

# ZIG-ZAG

**LP-1243/1P czarna**

średnica klosza 12 cm x długość przewodu (ok. 11,8 m)

uchwyty do ściany w komplecie: 5 ściennych, 1 sufitowy

metal, akryl

1 x LED, max 7W, 402 LM, 3000 K
Oprawa ma możliwość podpięcia do puszki
lub do kontaktu (posiada wtyczkę w komplecie).

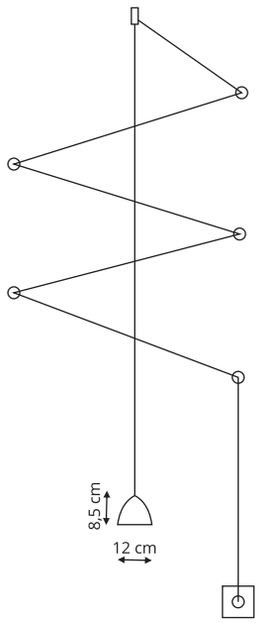


Czarny

# VIGO

**LP-0412/1W biała**
**LP-0412/1W czarna**

- sz. 17 x gł. 19,6 x wys. 33,4 cm
- tkanina, metal, kryształ
- 1 x E14, max 40W

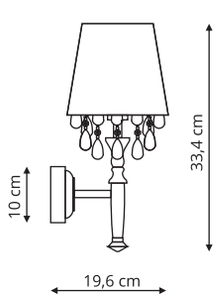


**LP-0412/1P biała**
**LP-0412/1P czarna**

- sz. 40 x gł. 40 x wys. 120 cm
- tkanina, metal, kryształ
- 2 x E27, max 60W

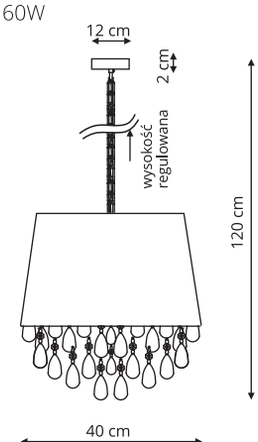


Biały / Srebrny

Czarny / Złoty

# MONA

**LP-5005/1W czarna**
**LP-5005/1W srebrna**

- sz. 20 x gł. 12 x wys. 25,2 cm
- metal, materiał, kryształ
- 1 x E14, max 40W

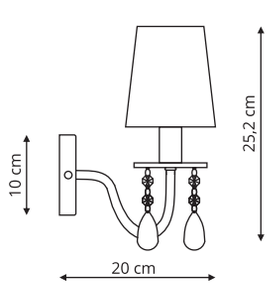


**LP-5005/5P czarna**
**LP-5005/5P srebrna**

- sz. 45 x gł. 45 x wys. 87,8 cm
- metal, materiał, kryształ
- 5 x E14, max 40W

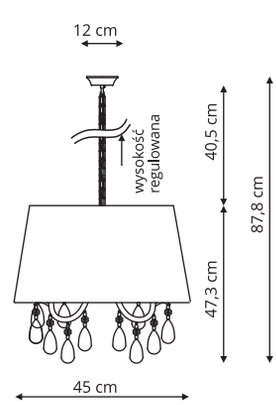


Srebrny

Czarny

**LP-5005/3P czarna**
**LP-5005/3P srebrna**

- sz. 40 x gł. 40 x wys. 87,8 cm
- metal, materiał, kryształ
- 3 x E14, max 40W

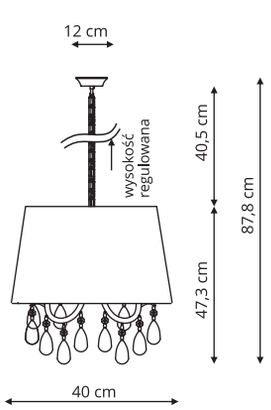


**LP-5005/1TS czarna**
**LP-5005/1TS srebrna**

- sz. 23 x gł. 23 x wys. 42,5 cm
- metal, materiał, kryształ
- 1 x E27, max 60W

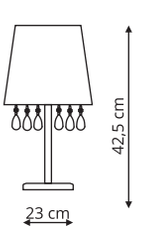

# VETRO

**LP-2910/1T chrom**

sz. 25 x gł. 25 x wys. 40 cm

szkło, metal

1 x E14, max 40W

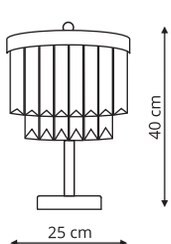


**LP-2910/1W chrom**

sz. 20 x gł. 10,5 x wys. 22 cm

szkło, metal

1 x E14, max 40W

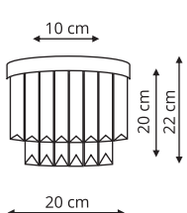


Chrom

**LP-2910/4C chrom**

sz. 40 x gł. 40 x wys. 38 cm

szkło, metal

4 x E14, max 40W

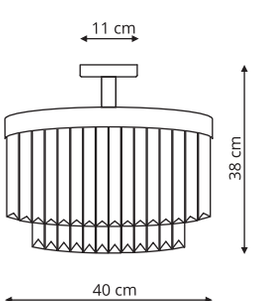


**LP-2910/5P chrom**

sz. 45 x gł. 45 x wys. 120 cm

szkło, metal

5 x E14, max 60W

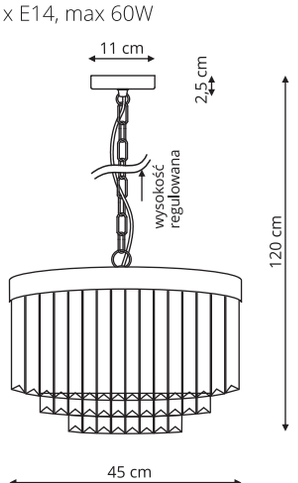

# VETRO

**LP-2910/5P złota**

sz. 40 x gł. 40 x wys. 120 cm

szkło, metal

5 x E14, max 40W

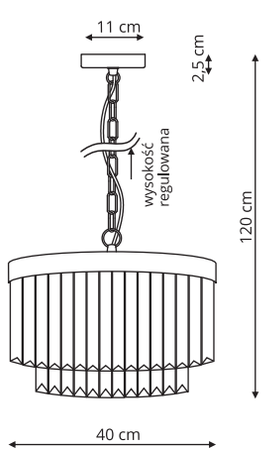


**LP-2910/6P złota**

sz. 60 x gł. 60 x wys. 120 cm

szkło, metal

6 x E14, max 60W

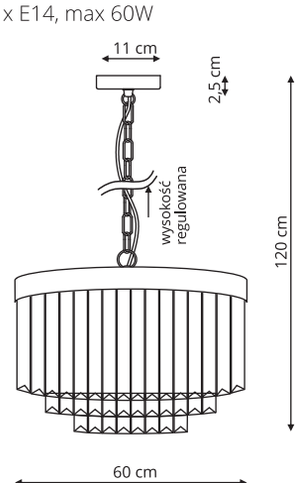


Złoto

**LP-2910/1W złota**

sz. 20 x gł. 10,5 x wys. 22 cm

szkło, metal

1 x E14, max 40W

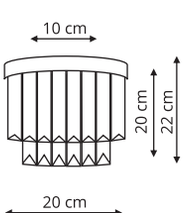

# CRISTALLO

**LP-2940/1W**

- sz. 16 x gł. 12 x wys. 24 cm
- szkło, metal
- 1 x E14, max 60W

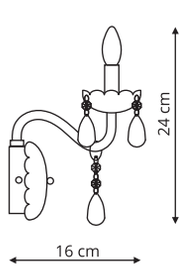


**LP-2940/3P**

- sz. 40 x gł. 40 x wys. 48 cm
- szkło, metal
- 3 x E14, max 60W

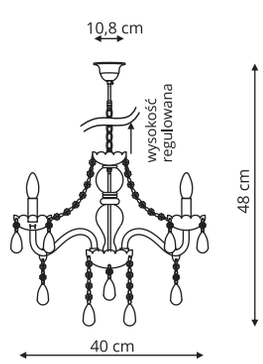


Transparentny / Chrom

**LP-2940/5P**

sz. 56 x gł. 56 x wys. 48 cm

szkło, metal

5 x E14, max 60W

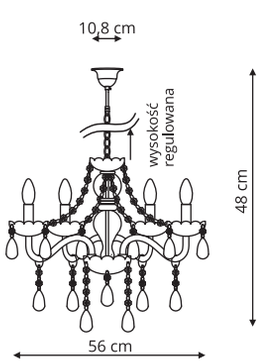


**LP-2940/8P**

sz. 66 x gł. 66 x wys. 48 cm

szkło, metal

8 x E14, max 60W

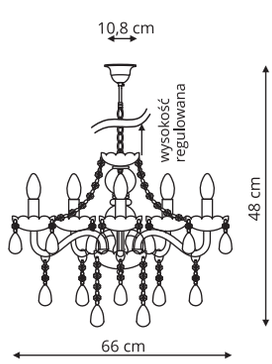

# CANTOS

**LP-1114/1W**

sz. 14 x gł. 23 x wys. 18 cm

metal, kryształ, szkło

1 x LED, 6W, 480 LM, 4000 K

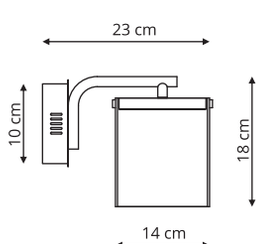


**LP1114/1P**

sz. 13 x gł. 13 x wys. 120 cm

metal, kryształ, szkło

1 x LED, 6W, 480 LM, 4000 K

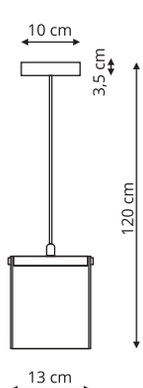


Transparentny / Chrom

**LP-1114/3C**

sz. 28 x gł. 28 x wys. 104 cm

metal, kryształ, szkło

3 x LED, 6W, 1440 LM, 4000 K

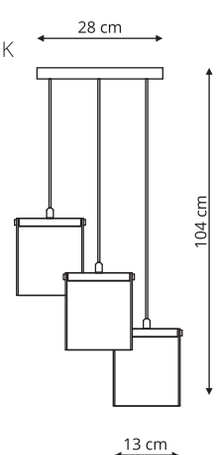

# GRAFFITI

**LP-077/1P**

sz. 40 x gł. 40 x wys. 100 cm

plastik, metal

1 x E27, max 60W

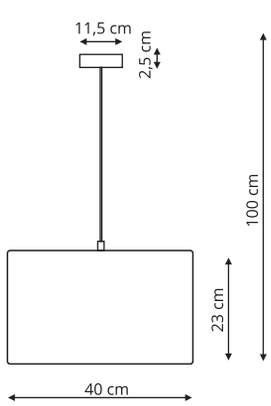


Wielokolorowy

NEW YORK

# RUBI

**LP-044/3P Pink**

sz. 25 x gł. 25 x wys. 100 cm

akryl

3 x E14, max 60W

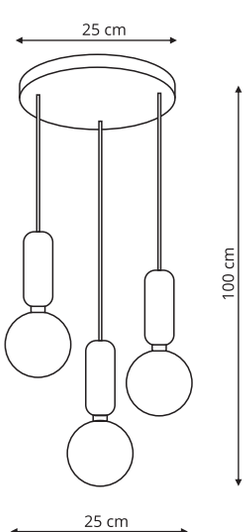


Różowy

# BUTTERFLY

**LP-PD024**

sz. 32 x gł. 32 x wys. 100 cm

tkanina, metal

1 x E27, max 60W

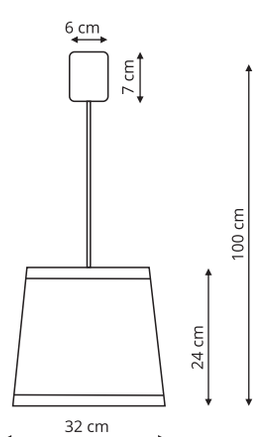


Różowy

# FLOWERS

**LP-686/1P biała**

sz. 38 x gł. 38 x wys. 150 cm

tkanina, plastik

1 x E27, max 40W

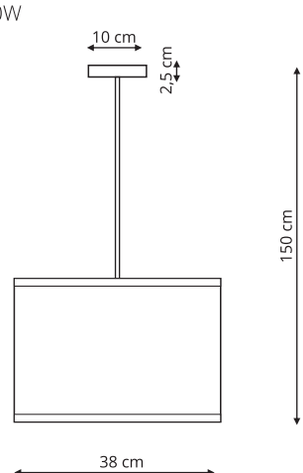


Biały

# FARFALLA

**LP-3439/1P biała**
**LP-3439/1P ciemno różowa**
**LP-MD088-3439A/1P różowa**

sz. 50 x gł. 50 x wys. 115 cm
akryl, metal
1 x E27, max 60W

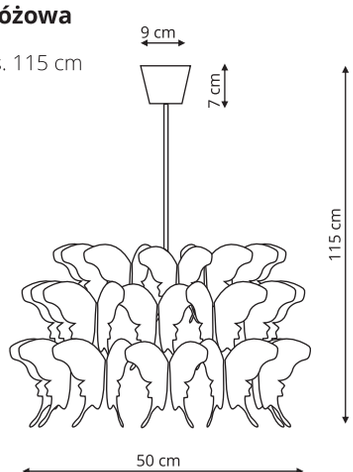


Ciemny różowy
Jasny różowy
Biały

# FUTURO

**LP-17001/1W biała**
**LP-17001/1W złota**
**LP-17001/1W czarna**

sz. 9 x gł. 20 x wys. 20,5 cm

metal

1 x GU10, max 35W

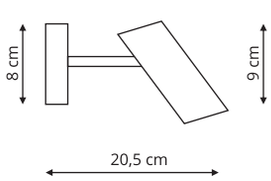


**LP-17001/1WL biała**
**LP-17001/1WL złota**
**LP-17001/1WL czarna**

sz. 9 x gł. 41 x wys. 38,5 cm

metal

1 x GU10, max 35W

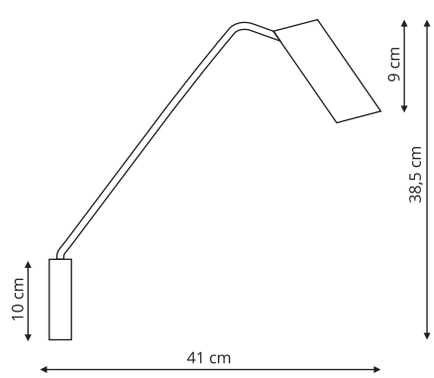


Biały

Złoty

Czarny

**LP-17001/3C biała**
**LP-17001/3C czarna**

sz. 73 x gł. 73 x wys. 36,8 cm

metal

3 x GU10, max 35W

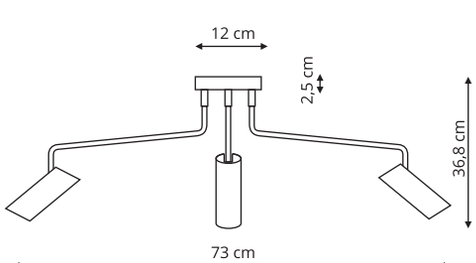

# ASTAMA

**LP-1122/1W biała**
**LP-1122/1W złota**
**LP-1122/1W czarna**

sz. 13,6 x gł. 16,6 x wys. 16,8 cm

metal

1 x E27, max 40W

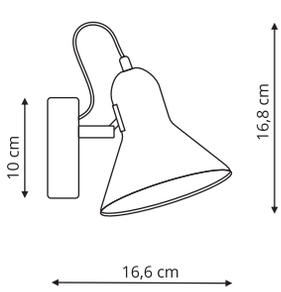


Biały

Złoty

Czarny

# AREZZO

**LP-1420/1W biała**
**LP-1420/1W czarna**

sz. 14,5 x gł. 10 x wys. 10 cm

metal

1 x E14, max 40W

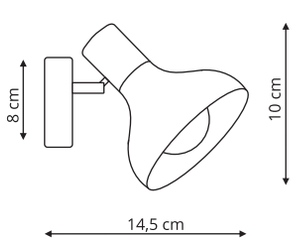


Biały

Czarny

# MALTA

**LP-877/1W biała**
**LP-877/1W czarna**

- sz. 8 x 10 gł. x wys. 16 cm
- metal, szkło
- 1 x E14, max 40W

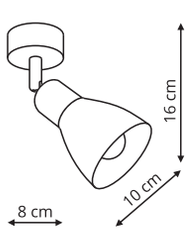


**LP-877/2W biała**
**LP-877/2W czarna**

- sz. 24 x 10 gł. x wys. 16 cm
- metal, szkło
- 2 x E14, max 40W

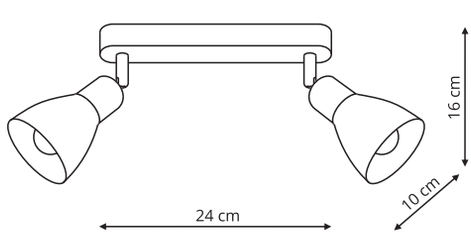


Biały

Czarny

**LP-877/3W biała**
**LP-877/3W czarna**

sz. 45 x 10 gł. x wys. 16 cm

metal, szkło

3 x E14, max 40W

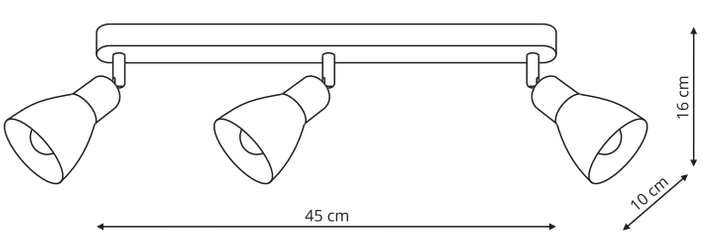

# OREGON

**LP-106/1W biała**
**LP-106/1W czarna**
**LP-106/1W czarno złota**

sz. 8 x gł. 10 x wys. 11 cm

metal

1 x G9

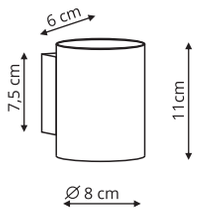


Biały

Czarny

Czarny / Złoty

# ALASKA

**LP-104/1W biała**
**LP-104/1W czarna**

sz. 10 x gł. 12 x wys. 10 cm

metal

1 x G9

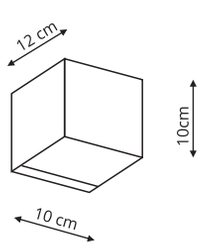


Biały

Czarny

# CARIATI

**LP-1557/1W**

sz. 21 x gł. 6 x wys. 20 cm

metal

1 x LED 6W, 400 LM, 3000 K

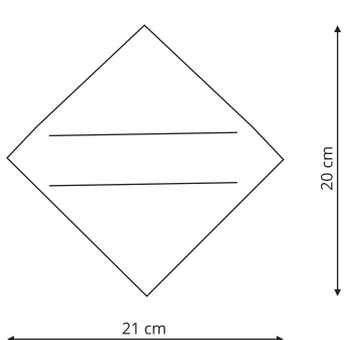


Biały

# SAPRI

**LP-1556/1W biała**
**LP-1556/1W antracyt**
**LP-1556/1W czarna**

sz. 10 x gł. 13 x wys. 3,5 cm

metal

LED 2 x 3W, 400LM, 4000K

A↑G D

**Produkt posiada certyfikat** IP 54

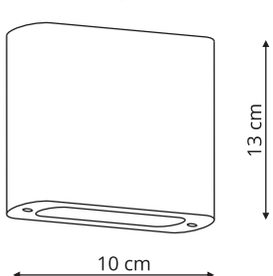


Biały

Antracyt

Czarny

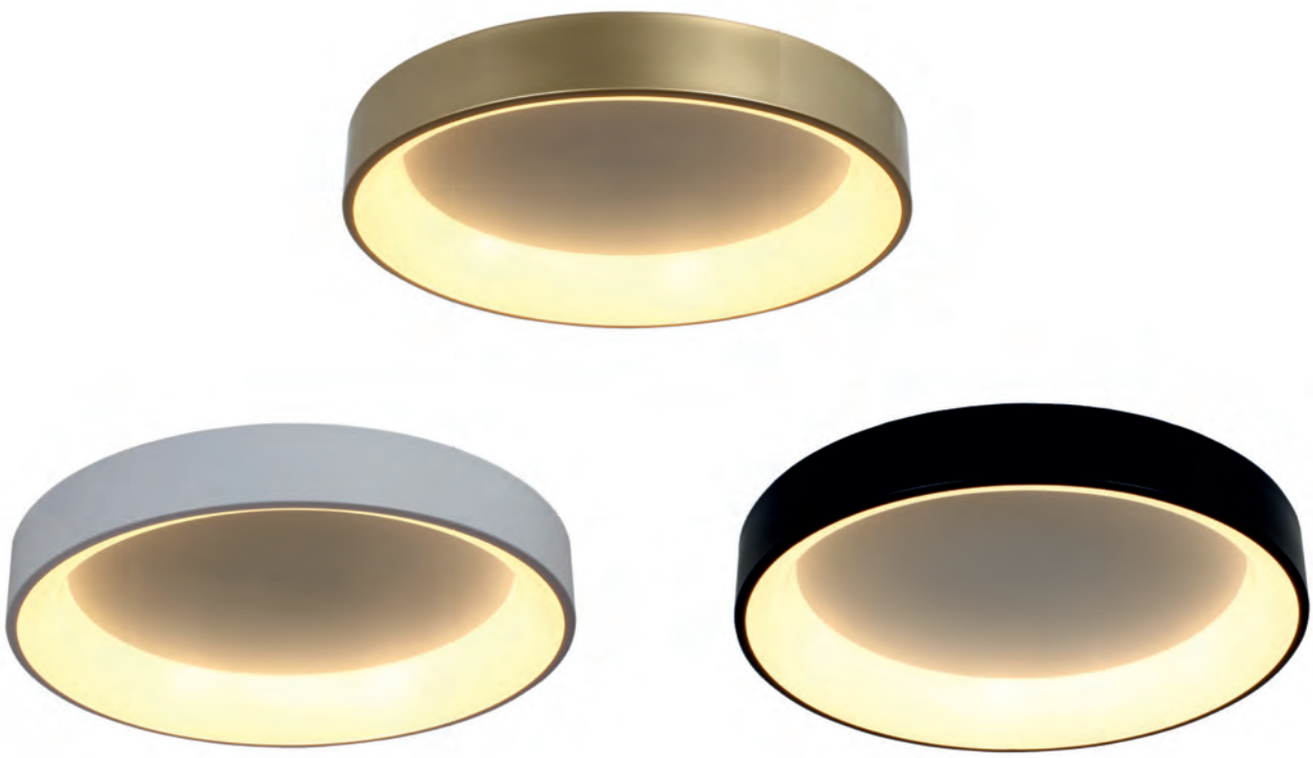

# GEORGIA

**LP-049/1C biała**
**LP-049/1C złota**
**LP-049/1C czarna**

sz. 60 x gł. 60 x wys. 11 cm

metal, akryl

1 x LED, 36W, 3600 LM, 3000 K

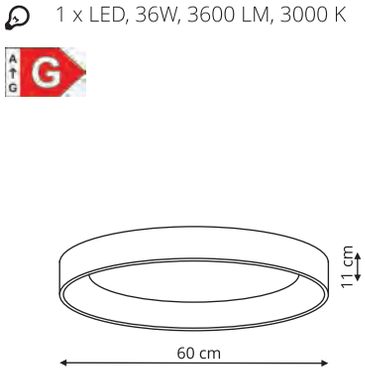


Biały

Złoty

Czarny

# RAPIDO

**LP-433/1C S plafon LED mały biały**
**LP-433/1C S plafon LED mały czarny**

sz. 30 x gł. 630 x wys. 5 cm

metal, akryl

1 x LED 24W, 1344 LM, 4000K

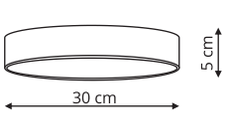


**LP-433/1C L plafon LED duży biały**
**LP-433/1C L plafon LED duży czarny**

sz. 60 x gł. 60 x wys. 5 cm

metal, akryl

1 x LED 45W, 2520 LM, 4000K

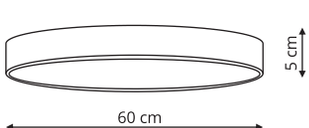


Biały

Czarny

**LP-433/1C 3S plafon LED mały biały**
**LP-433/1C 3S plafon LED mały czarny**

sz. 30 x gł. 630 x wys. 5 cm

metal, akryl

1 x LED 24W, 1344 LM, 3000K

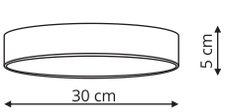


**LP-433/1C 3L plafon LED duży biały**
**LP-433/1C 3L plafon LED duży czarny**

sz. 60 x gł. 60 x wys. 5 cm

metal, akryl

1 x LED 45W, 2520 LM, 3000K

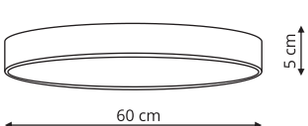

# LORIA

**Oprawa natynkowa**
**LP-2526/1C-30 biała**

- sz. 30 x gł. 30 x wys. 2,4 cm
- metal, akryl
- 1 x LED, 26W, 1820 LM, 3000 K

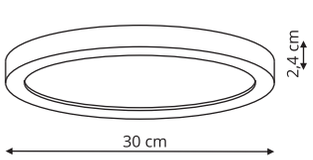


**Oprawa natynkowa**
**LP-2526/1C-40 biała**

- sz. 40 x gł. 40 x wys. 3,8 cm
- metal, akryl
- 1 x LED, 32W, 2100 LM, 3000 K

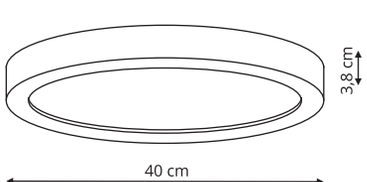


Biały

# YORK

**podtynkowy | natynkowy**

**LP-330/1C 3 biała**
**LP-330/1C 3 czarna**

- sz. 33 x gł. 33 x wys. 1,9 cm
- metal, akryl
- 1 x LED, 24W, 1900 LM, 3000K, kąt Se120 stopni, CRI80
- A↑G E

**LP-330/1C 4 biała**
**LP-330/1C 4 czarna**

- sz. 33 x gł. 33 x wys. 1,9 cm
- metal, akryl
- 1 x LED, 24W, 1900 LM, 4000K, kąt Se120 stopni, CRI80
- A↑G E

Możliwy montaż:
**podtynkowy**

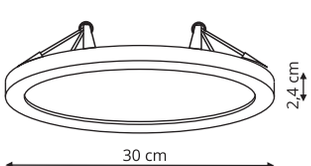


**natynkowy**

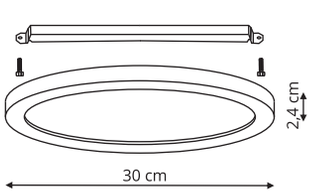


Biały

Czarny

# VEGAS

**Oprawa natynkowa**
**LP-550/1C S 4 biała**
**LP-550/1C S 4 czarna**

sz. 30 x gł. 30 x wys. 6 cm

metal, plastik

1 x LED 18W 4000K 2000LM IP54

**Produkt posiada certyfikat** IP 54

A↑G E

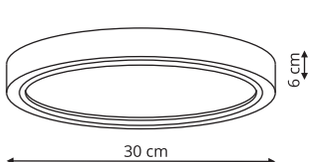


**Oprawa natynkowa**
**LP-550/1C M 4 biała**
**LP-550/1C M 4 czarna**

sz. 37 x gł. 37 x wys. 6 cm

metal, plastik

1 x LED 24W 4000K 2800LM IP54

**Produkt posiada certyfikat** IP 54

A↑G E

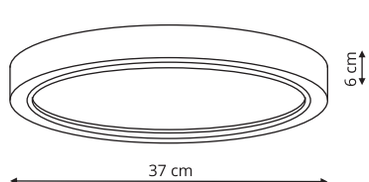


Biały

Czarny

# BABILON

**Oprawa natynkowa**
**LP-335/1C S 4 czarna kwadratowa**
**LP-335/1C S 4 złota kwadratowa**

sz. 33 x gł. 33 x wys. 6,5 cm

metal, plastik

1 x LED 18W 4000K 2000LM

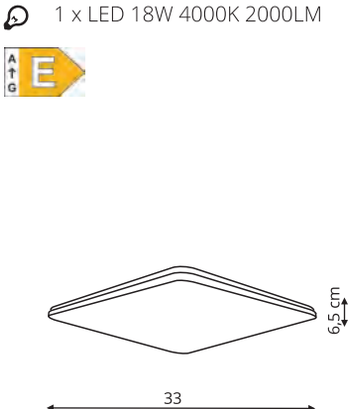


**Oprawa natynkowa**
**LP-335/1C M 4 czarna kwadratowa**
**LP-335/1C M 4 złota kwadratowa**

sz. 38 x gł. 38 x wys. 6,5 cm

metal, plastik

1 x LED 24W 4000K 2400LM

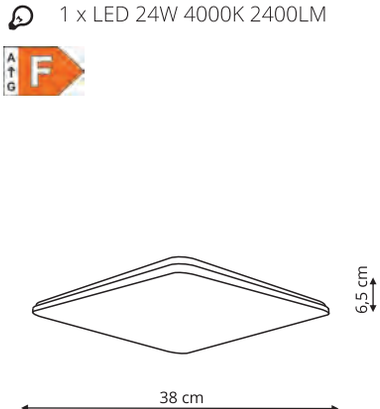


Czarny

Złoty

**Oprawa natynkowa**
**LP-335/1C S 4 czarna okrągła**
**LP-335/1C S 4 złota okrągła**

sz. 30 x gł. 30 x wys. 6 cm

metal, plastik

1 x LED 18W 4000K 2000LM

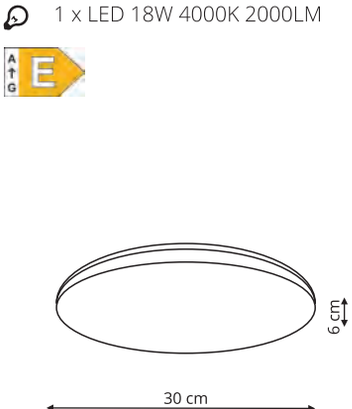


**Oprawa natynkowa**
**LP-335/1C M 4 czarna okrągła**
**LP-335/1C M 4 złota okrągła**

sz. 37 x gł. 37 x wys. 6 cm

metal, plastik

1 x LED 24W 4000K 2400LM

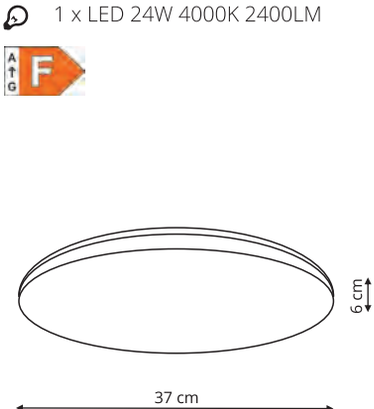

# SNOW

**LP-731/6P biała**
**LP-731/6P złota**
**LP-731/6P czarna**

sz. 80 x gł. 12 x wys. 44,5 cm

metal

6 x GU10, max 50W

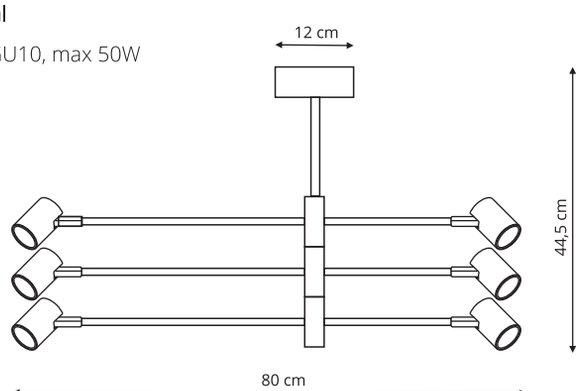


Biały

Złoty

Czarny

**LP-731/1F biała**
**LP-731/1F czarna**

sz. 14 x gł. 24 x wys. 135 cm
metal
1 x GU10, max 50W

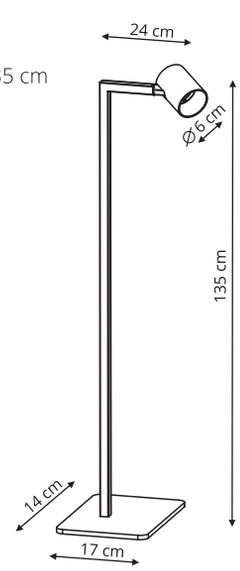


**LP-731/1T biała**
**LP-731/1T czarna**

sz. 14 x gł. 17 x wys. 34,8 cm
metal
1 x GU10, max 50W

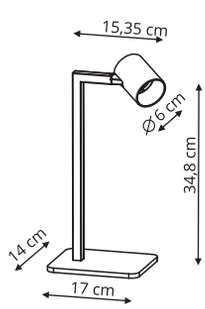


**LP-731/1WL biała**
**LP-731/1WL czarna**

sz. 8 x gł. 20,6 x wys. 8 cm
metal
1 x GU10, max 50W

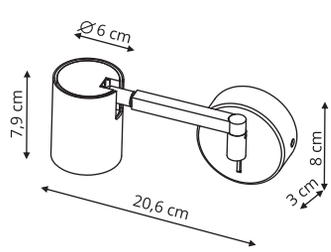

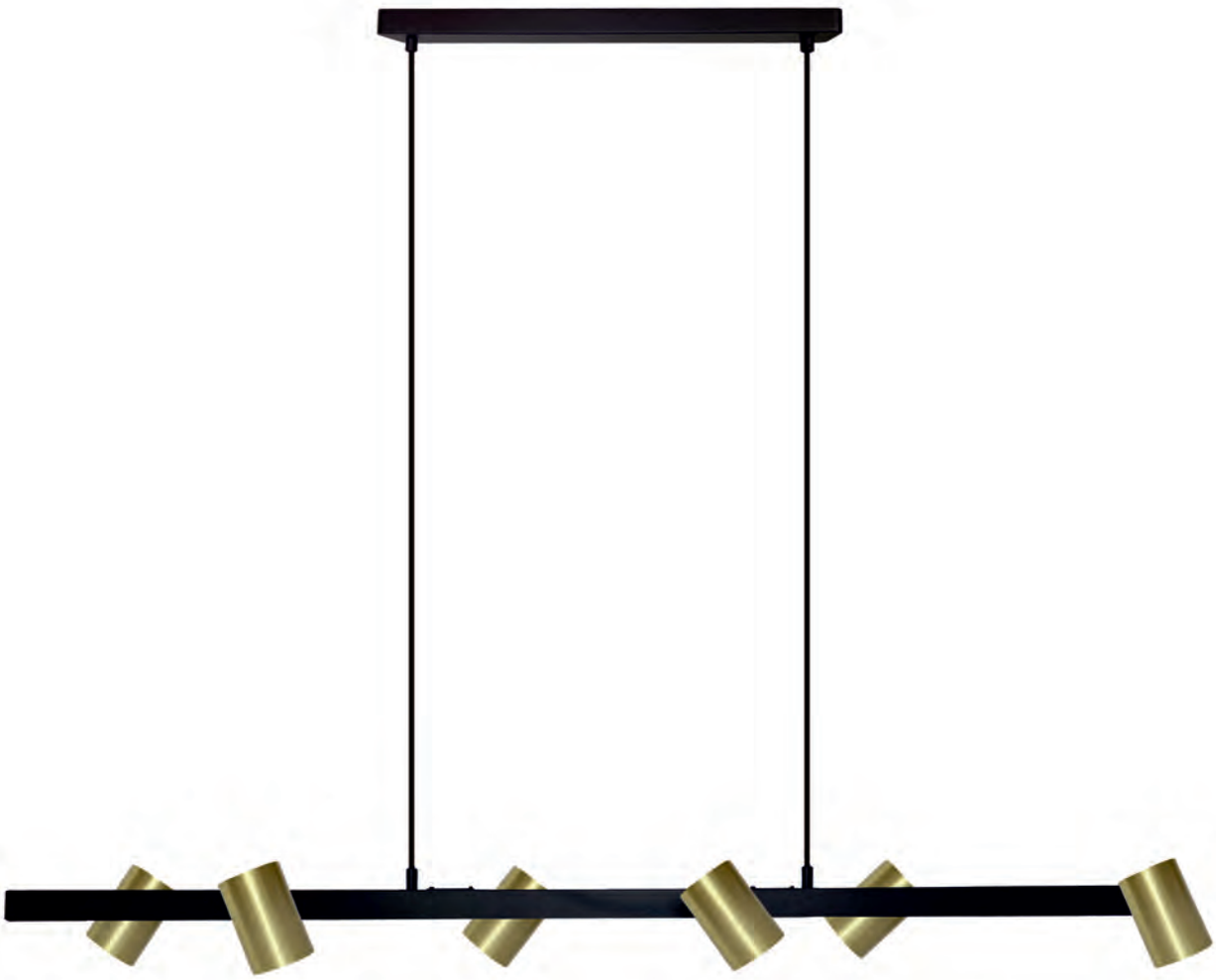

# SNOW

**LP-731/6L złota**
**LP-731/6L czarna**

sz. 115 x gł. 23 x wys. 150 cm

metal

6 x GU10, max 50W

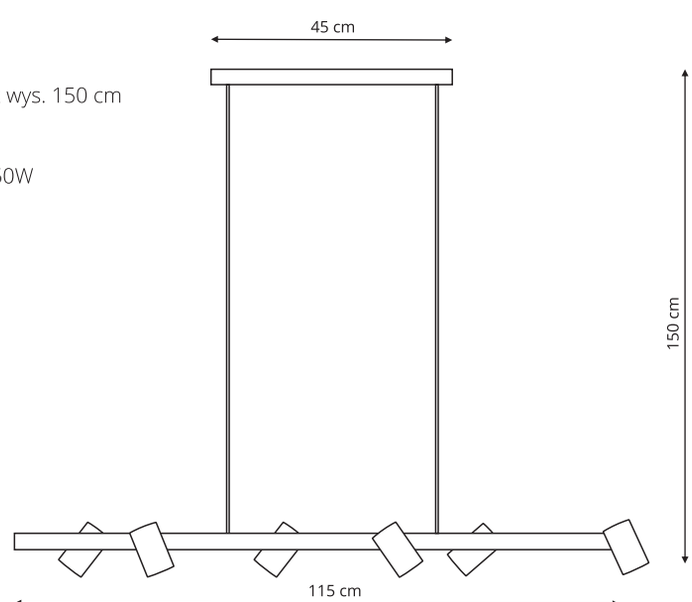


Złoty

Czarny

# SNOW

**LP-731/1W biała**
**LP-731/1W złota**
**LP-731/1W czarna**

sz. 6 x gł. 6 x wys. 10,5 cm

metal

1 x GU10, max 50W

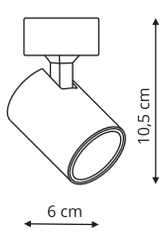


**LP-731/2W biała**
**LP-731/2W złota**
**LP-731/2W czarna**

sz. 25 x gł. 6 x wys. 10,5 cm

metal

2 x GU10, max 50W

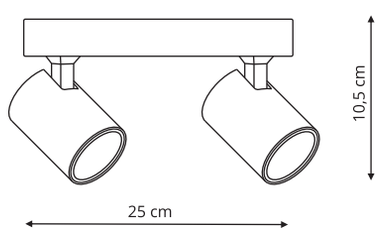


Biały

Złoty

Czarny

**LP-731/3W biała**
**LP-731/3W złota**
**LP-731/3W czarna**

sz. 45 x gł. 6 x wys. 10,5 cm

metal

3 x GU10, max 50W

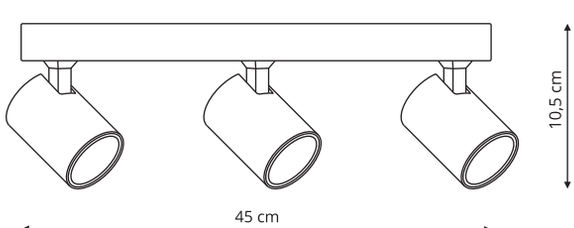

# ANILLO

**LP-770/1W biało złota**
**LP-770/1W czarno złota**

- sz. 6 x gł. 8 x wys. 12,7 cm
- metal, plastik
- 1 x GU10, max 50W

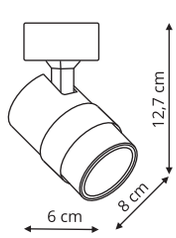


**LP-770/2W biało złota**
**LP-770/2W czarno złota**

- sz. 25 x gł. 8 x wys. 12,5 cm
- metal, plastik
- 2 x GU10, max 50W

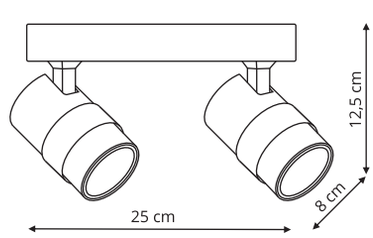


Biały / Złoty

Czarny / Złoty

**LP-770/3W biało złota**
**LP-770/3W czarno złota**

- sz. 45 x gł. 8 x wys. 12,5 cm
- metal, plastik
- 3 x GU10, max 50W

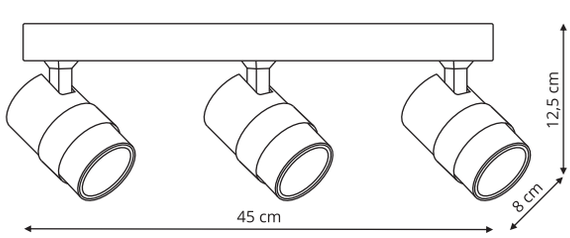


**Możliwość montażu bez złotego pierścienia:**

z pierścieniem

bez pierścienia

# PERUGIA

**LP-703/4C biało złota (+ 4 białe ringi)**
**LP-703/4C czarno złota (+ 4 czarne ringi)**

sz. 100 x gł. 5,5 x wys. 14,5 cm

metal, akryl

4xGU10 + LED 18W (dodatkowe źródło światła)

3000/4000/6000K (pilot w komplecie)

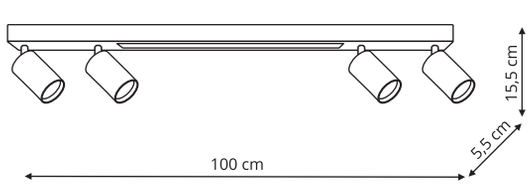


**Dostępne kolory ring**

Biały

Złoty

Czarny

Biały / Złoty

Czarny / Złoty

dodatkowe
źródło światła
LED 18W
4 x GU10

LED
Pilot LED
w komplecie
3000K | 4000K | 6000K

# PARMA

**LP-0612/4C biało złota (+ 4 białe ringi)**
**LP-0612/4C czarno złota (+ 4 czarne ringi)**

sz. 70 x gł. 5,5 x wys. 14 cm

metal, akryl

4xGU10 + LED 20W (dodatkowe źródło światła)
3000/4000/6000K (pilot w komplecie)

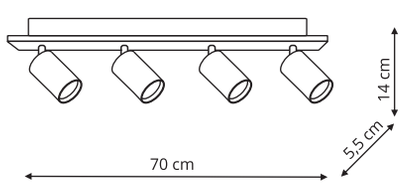


**Dostępne kolory ring**

Biały

Złoty

Czarny

Biały / Złoty

Czarny / Złoty

dodatkowe źródło światła
LED 20W
4 x GU10

LED
Pilot LED
w komplecie
3000K | 4000K | 6000K

# SZYNOPRZEWODY 1F

## SNOW

**LP-731/1R do szynoprzewodów 1F biała**
**LP-731/1R do szynoprzewodów 1F czarna**
**LP-731/1R do szynoprzewodów 1F złota**

sz. 7,85 x gł. 6 x wys. 10,5 cm

metal

1 x GU10, max 50W

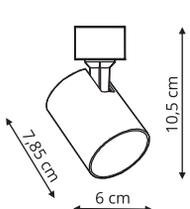


Biały

Czarny

Złoty

# SNOW SET

**Snow SET 1F biały**
**Snow SET 1F czarny**
**Snow SET 1F złoty**

sz. 2 x 75cm x gł. 2 x wys. 10,5 cm

metal

4 x GU10, max 50W

Szynoprzewód 2 x 75 cm, 1F

Zasilanie centralne 1F

2 x Zaślepka

Reflektor Snow GU10 x 4

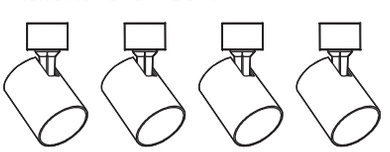

Szynoprzewód 2 x 75 cm, 1F

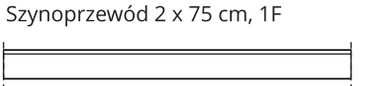

Zasilanie centralne 1F Zaślepki x 2

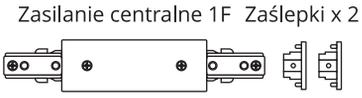

Biały

Czarny

Złoty

# SZYNOPRZEWODY 1F

## TOKIO

**LP-787/1R do szynoprzewodów 1F biały**
**LP-787/1R do szynoprzewodów 1F czarny**

- sz. 6,5 x gł. 6,5 x wys. 15 cm
- metal, plastik
- 1 x GU10, max 50W

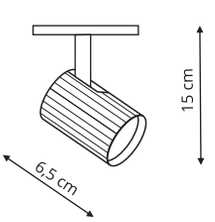


Biały

Czarny

# TOKIO SET

**Tokio SET 1F biały**
**Tokio SET 1F czarny**

sz. 2 x 100 x gł. 6,5 x wys. 16,5 cm

metal, plastik

4 x GU10, max 50W

Szynoprzewód 2 x 100cm, 1F

Zasilanie końcowe 1F

2 x Zaślepka

Reflektor Tokio x 4

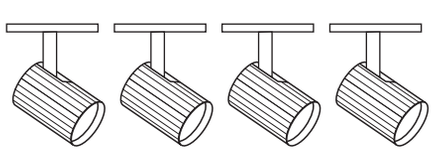

Szynoprzewód 2 x 100cm, 1F

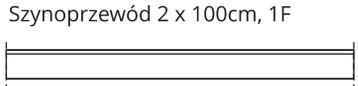

Zasilanie centralne 1F Zaślepki x 2

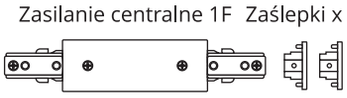

Biały

Czarny

# SZYNOPRZEWODY 1F

## ICE

**LP-732/1R do szynoprzewodów 1F biały**
**LP-732/1R do szynoprzewodów 1F czarny**

sz. 6,5 x gł. 6,5 x wys. 15 cm

metal, plastik

1 x GU10, max 50W

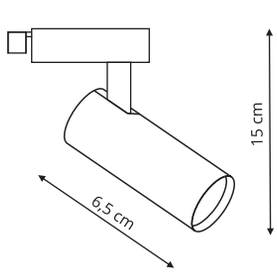


Biały

Czarny

# ICE SET

**Ice SET 1F biały**
**Ice SET 1F czarny**

sz. 2 x 75 cm x gł. 6,5 x wys. 15 cm

metal, plastik

3 x GU10, max 50W

Szynoprzewód 2 x 75 cm, 1F

Zasilanie centralne 1F

2 x Zaślepka

Reflektor Ice 1F x 3

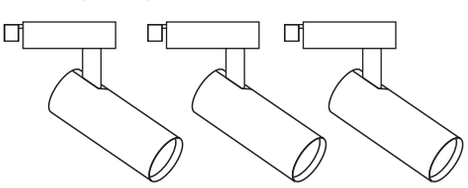

Szynoprzewód 2 x 75 cm, 1F

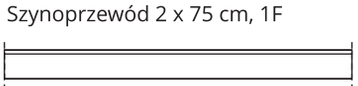

Zasilanie centralne 1F Zaślepki x 2

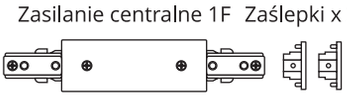

Biały

Czarny

# SZYNOPRZEWODY 1F

## STORM

**LP-733/1R do szynoprzewodów 1F biały**
**LP-733/1R do szynoprzewodów 1F czarny**

sz. 13,5 x gł. 5,5 x wys. 16,5 cm

metal, plastik

1 x GU10, max 50W

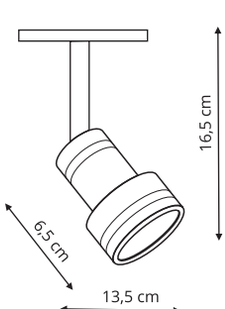


Biały

Czarny

# STORM SET

**Storm SET 1F biały**
**Storm SET 1F czarny**

sz. 150 x gł. 5,5 x wys. 16,5 cm

metal, plastik

4 x GU10, max 50W

Szynoprzewód 1,5 m, 1F

Zasilanie końcowe 1F

Zaślepka

Reflektor Storm x 4

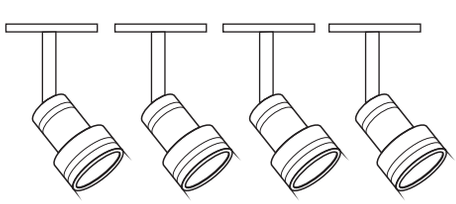

Szynoprzewód 1,5 m, 1F

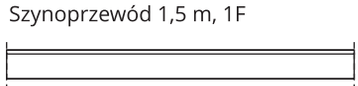

Zasilanie końcowe 1F

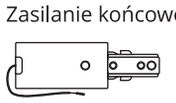

Zaślepka

Biały

Czarny

# SZYNOPRZEWODY 1F

# ROCCA

**LP-1019/1W 1F biała**
**LP-1019/1W 1F czarna**

sz. 12,5 x gł. 5 x wys. 14 cm

metal, plastik

1 x LED, 10W, 800LM, dostępna w barwie światła 3000K lub 4000K

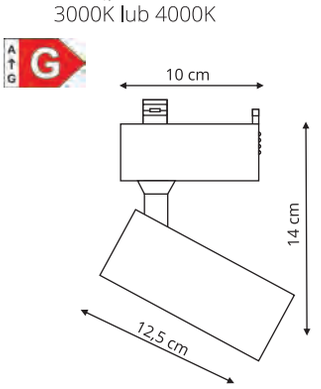


Biały

Czarny

# LEON

**LP-1919/1W 1F biała**
**LP-1919/1W 1F czarna**

sz. 7,9 x gł. 5 x wys. 11,6 cm

metal, plastik

1 x LED, 7W, 420LM, 3000 K

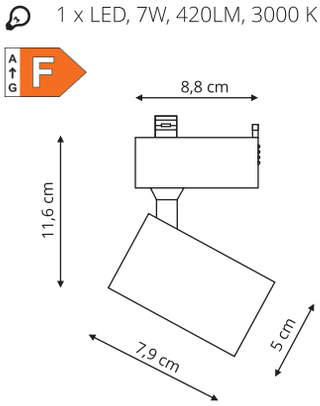


Biały

Czarny

# SZYNOPRZEWODY 1F

## LUNGO

**LP-894/1P 1F Czarny**
**LP-894/1P 1F Złoty**

sz. 2,5 x gł. 2,5 x wys. 150 cm

metal

1 x G9 MAX 5W

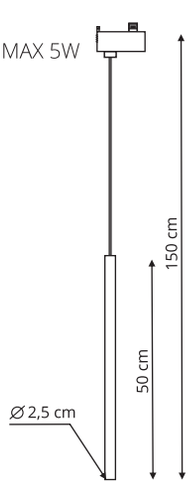


Złoty

Czarny

## BOLA

**LP-003/1R**

śr. 12 x wysokość z wózkiem 18cm

metal

1 x G9, max 5W

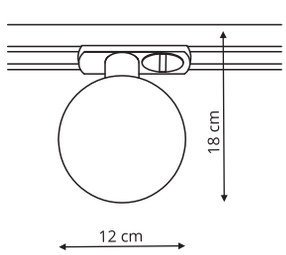


Czarny

# MOON

**Moon reflektor 1F**
**LP-559 1F**

sz. 40 x gł. 3,5 x wys. 4 cm

metal

1 x LED 12W,1020 LM

dostępna w barwie światła 3000K lub 4000K

A↑G F

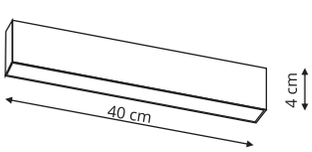


Czarny

# AQUILION

**LP-220/1R 12W biała**
**LP-220/1R 12W czarna**

sz. 17,8 x gł. 17,8 x wys. 16,4 cm

metal

1 x LED 12W 3000K 1160LM

A↑G F

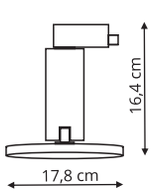


Biały

Czarny

# SZYNOPRZEWODY 1F
# Akcesoria

**Szynoprzewód 1,5m 1F**
**LP-571/1,5M-S 1F biały**
**LP-571/1,5M-S 1F czarny**

sz. 150 x gł. 3,43 x wys. 1,78 cm

metal

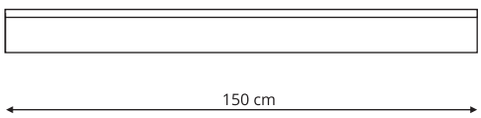

**Szynoprzewód 2m 1F**
**LP-571/2M-S biały**
**LP-571/2M-S czarny**

sz. 200 x gł. 3,43 x wys. 1,78 cm

metal

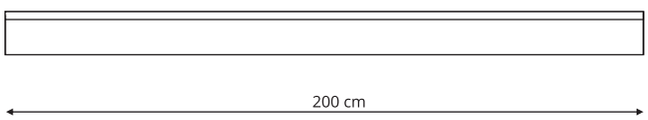

**Zaślepka 1F**
**LP-556/END-S 1F biała**
**LP-556/END-S 1F czarna**

sz. 1,385 x gł. 3,53 cm

metal, plastik

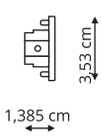


**Zasilanie centralne/wewnętrzne 1F**
**LP-555-S 1F białe**
**LP-555-S 1F czarne**

sz. 17,7 x gł. 3,5 cm

metal, plastik

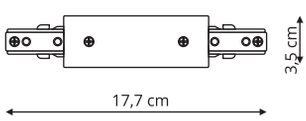

**Zasilanie końcowe 1F**
**LP-556-S 1F białe**
**LP-556-S 1F czarne**

sz. 10,6 x gł. 3,5 cm

metal, plastik

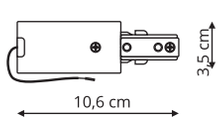


**Łącznik wewnętrzny 1F**
**LP-551-S 1F biały**
**LP-551-S 1F czarny**

sz. 7,82 x wys. 1,93 cm

metal, plastik

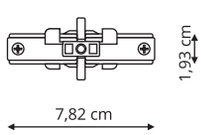


Biały

Czarny

**Łącznik „L” 1F**
**LP-552-S 1F biały**
**LP-552-S 1F czarny**

sz. 10,7 x gł. 10,7 cm

metal, plastik

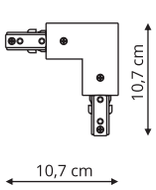


**Łącznik „T” 1F**
**LP-553 1F biały**
**LP-553 1F czarny**

sz. 17,7 x gł. 10,7 cm

metal, pastik

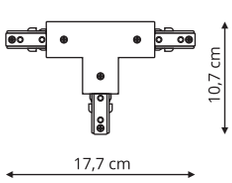


**Łącznik wewnętrzny „X” 1F**
**LP-551 1F biały**
**LP-551 1F czarny**

sz. 17,7 x gł. 17,7 cm

metal, plastik

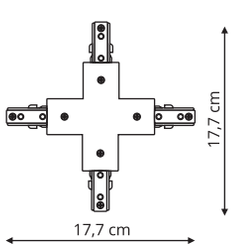


**Adapter do lamp wiszących 1F**
**LP-A340S 1F biały**
**LP-A340S 1F czarny**

sz. 6 x gł. 3,5 cm

metal, plastik

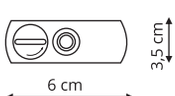

# SZYNOPRZEWODY 3F

## ICE

**LP-732/1R 3F biały**
**LP-732/1R 3F czarny**

- sz. 6,5 x gł. 6,5 x wys. 15 cm
- metal, plastik
- 1 x GU10, max 50W

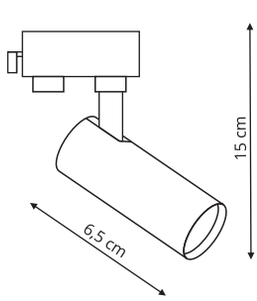


Biały

Czarny

## MAGNUM

**LP-8120/1R 3F 3F biały**
**LP-8120/1R 3F czarny**

- sz. 6,5 x gł. 6,5 x wys. 15 cm
- metal, plastik
- 1 x LED 20W 1450LM
  *możliwość zmiany barwy światła w przedziale 2700K - 6000K

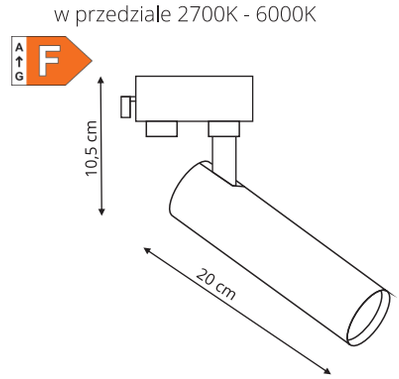


Biały

Czarny

# MOON

**Moon reflektor 3F**
**LP-559/3 R-3F Czarny 3000K**
**LP-559/4 R-3F Czarny 4000K**

sz. 40 x gł. 3,5 x wys. 4 cm

metal

1 x LED 12W,1020 LM

dostępna w barwie światła 3000K lub 4000K

A↑G F

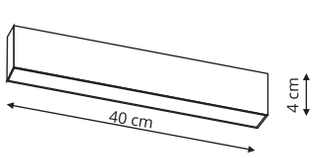


Czarny

# LUNGO

**LP-894/1P 3F Czarny**
**LP-894/1P 3F Złoty**

sz. 2,5 x gł. 2,5 x wys. 150 cm

metal

1 x G9 max 5W

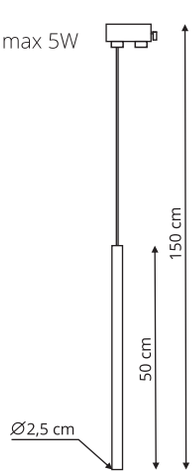


Złoty

Czarny

# SZYNOPRZEWODY 3F
# Akcesoria

**Szynoprzewód 1m 3F**
**LP-571/1M-3F biały**
**LP-571/1M-3F czarny**

sz. 100 x gł. 3,5 x wys. 3,5 cm

metal

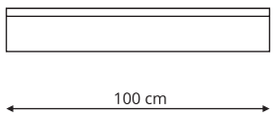

**Szynoprzewód 2m 3F**
**LP-571/2M-3F biały**
**LP-571/2M-3F czarny**

sz. 200 x gł. 3,5 x wys. 3,5 cm

metal

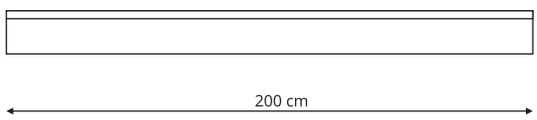

**Zaślepka 3F**
**LP-556/END-3F biała**
**LP-556/END-3F czarna**

sz. 1,385 x gł. 3,53 cm

metal, plastik

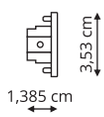

**Zasilanie centralne/wewnętrzne 3F**
**LP-555-3F białe**
**LP-555-3F czarne**

sz. 17,7 x gł. 3,5 cm

metal, plastik

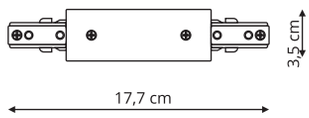

**Zasilanie końcowe 3F**
**LP-556-3F białe**
**LP-556-3F czarne**

sz. 10,6 x gł. 3,5 cm

metal, plastik

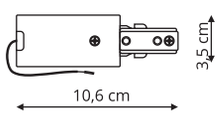

**Łącznik wewnętrzny 3F**
**LP-551-3F biały**
**LP-551-3F czarny**

sz. 7,82 x wys. 1,93 cm

metal, plastik

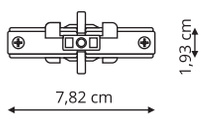


Biały

Czarny

**Łącznik „L" 3F lewy**
**LP-552-3F L biały**
**LP-552-3F L czarny**

sz. 10,7 x gł. 10,7 cm

metal, plastik

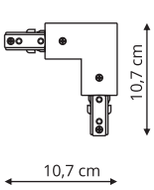


**Łącznik „L" 3F prawy**
**LP-552-3F R biały**
**LP-552-3F R czarny**

sz. 10,7 x gł. 10,7 cm

metal, plastik

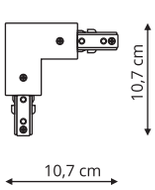


**Łącznik „T" 3F**
**LP-553-3F biały**
**LP-553-3F czarny**

sz. 17,7 x gł. 10,7 cm

metal, pastik

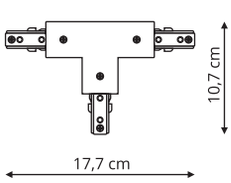


**Łącznik wewnętrzny „X" 3F**
**LP-551-3F biały**

sz. 17,7 x gł. 17,7 cm

metal, plastik

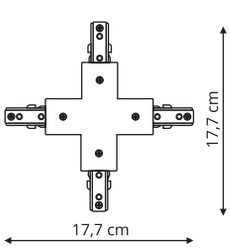

# SZYNOPRZEWODY MAGNETIC

## MAGNETIC

**Sun 1 reflektor Magnetic czarny**
**LP-557-MAG- czarny**

sz. 14,8 x gł. 3,4 x wys. 14,5 cm

metal

1 x LED, 15W, 880 LM, 3000 K

A↑G F

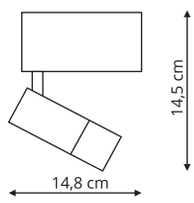


Czarny

**Sun 3 reflektor Magnetic czarny**
**LP-558-MAG- czarny**

sz. 21,5 x gł. 3,4 x wys. 15,3 cm

metal

1 x LED, 15W, DC 24V, 890 LM, 3000 K

A↑G F

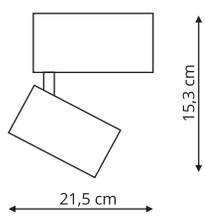


Czarny

**Bilbao 3 spot magnetic czarny**
**LP-563-MAG- czarny**

sz. 33,7 x gł. 3,9 x wys. 9,4 cm

metal

3 x LED, 3W, 700 LM, 3000 K

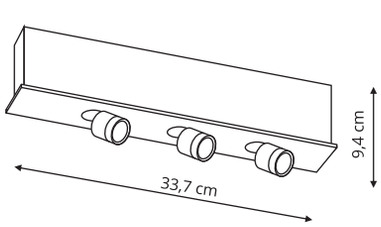


Czarny / Biały

**Lunar reflektor Magnetic czarny**
**LP-561-MAG- czarny**
**Lunar reflektor Magnetic biały**
**LP-562-MAG-WH**

sz. 16,4 x gł. 3,4 x wys. 18,1 cm

metal

6 x LED, max 1W, 390 LM, 3000 K

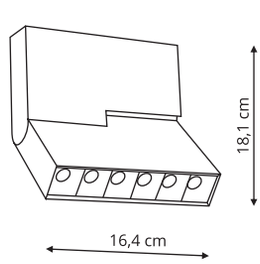


Biały

Czarny

# SZYNOPRZEWODY MAGNETIC

## MAGNETIC

**Szyna Magnetic**
**LP-E020-MAG- czarna**

sz. 200 x gł. 4 x wys. 7,5 cm

metal

* Szyna jest zasilana 24V,
zasilacz jest montowany po za oprawą,
jest sprzedawany oddzielnie.

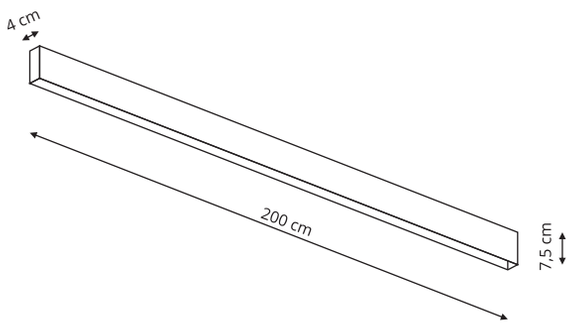


**Star 1 reflektor Magnetic**
**LP-556-MAG- czarny**

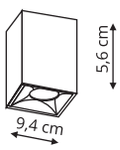


sz. 9,4 x gł. 3,4 x wys. 5,6 cm

metal

1 x LED, 1W, DC 24V, 210 LM, 3000 K

**Star 3 reflektor Magnetic**
**LP-556-MAG- czarny**

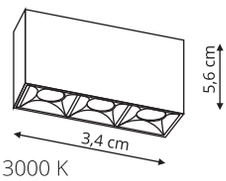


sz. 9,4 x gł. 3,4 x wys. 5,6 cm

metal

3 x LED, 1W, DC 24V, 210 LM, 3000 K

Czarny

**Star 6 reflektor Magnetic**
**LP-556-MAG- czarny**

sz. 18,4 x gł. 3,4 x wys. 5,6 cm

metal

6 x LED, 1W, DC 24V, 210 LM, 3000 K

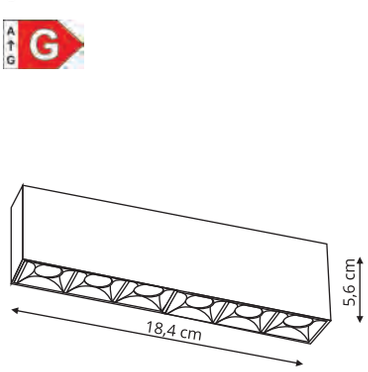


**Moon reflektor 10W Magnetic**
**LP-559-MAG- czarny**

sz. 32,3 x gł. 3,4 x wys. 5,6 cm

metal

1 x LED, 10W, 610 LM,
dostępna w barwie światła
3000K lub 4000K

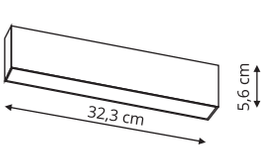


**Moon reflektor 20W Magnetic**
**LP-560-MAG- czarny**

sz. 60 x gł. 3,4 x wys. 5,6 cm

metal

1 x LED, 20W, 850 LM,
dostępna w barwie światła
3000K lub 4000K

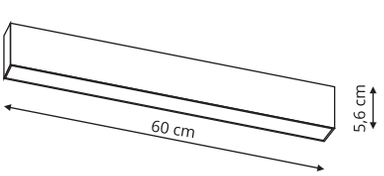

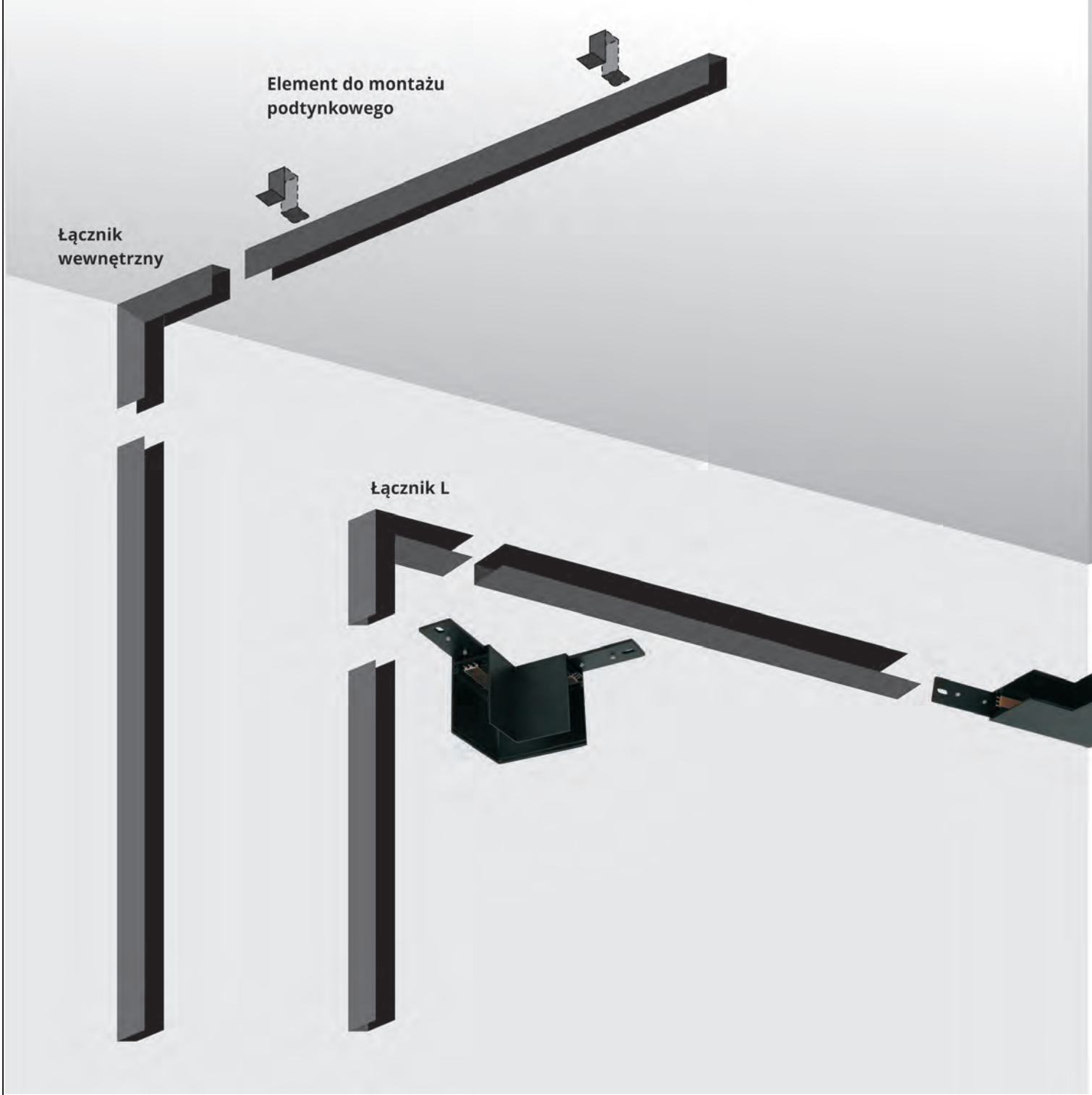


# MAGNETIC

**Łącznik L Magnetic czarny**
**LP-552-MAG- czarny**

sz. 14,8 x gł. 14,8 cm

metal

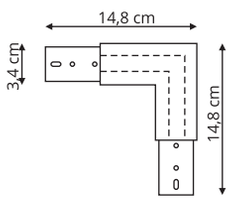


**Łącznik wewnętrzny Magnetic czarny**
**LP-553-MAG- czarny**

sz. 18,3 x gł. 18,3 cm

metal

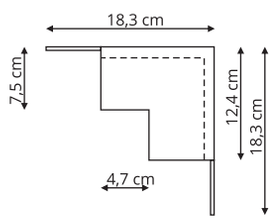


Czarny

**Łącznik zewnętrzny**
**Magnetic czarny**
**LP-554-MAG- czarny**

sz. 18,5 x gł. 19 cm

metal

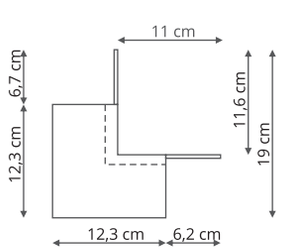


**Łącznik I**
**Magnetic czarny**
**LP-551-MAG- czarny**

sz. 13 x gł. 3,2 cm

metal

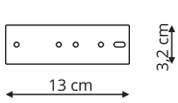


**Magnetic Electric Plate**
**element łączący szyny**
**LP-564-MAG**

sz. 6,8 x gł. 3 cm

metal

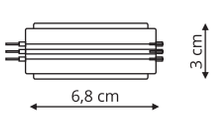


**Zestaw do montażu**
**podtynkowego**
**LP-E020-MAG-R KIT**
**zestaw podtynkowy**

sz. 10,3 x gł. 6,5 cm

metal

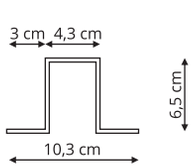

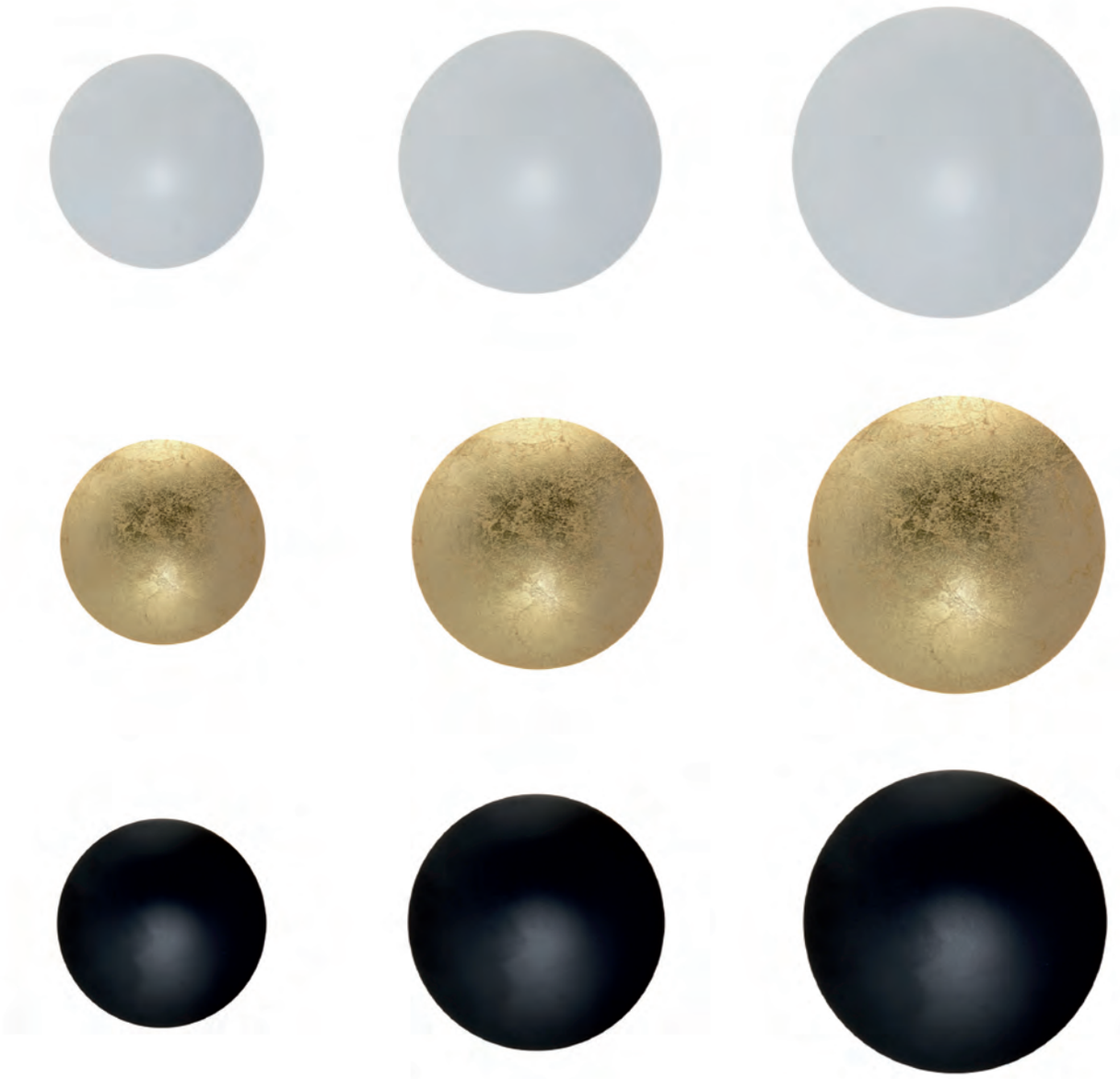

# PLATILLO

**LP-8102/1C-6W biała**
**LP-8102/1C-6W złota**
**LP-8102/1C-6W czarna**

sz. 16 x gł. 3,65 x wys. 16 cm

metal

LED 6W 3000K 570 LM

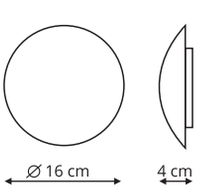


**LP-8102/1C-12W biała**
**LP-8102/1C-12W złota**
**LP-8102/1C-12W czarna**

sz. 21 x gł. 4 x wys. 21 cm

metal

LED 12W 3000K 1140 LM

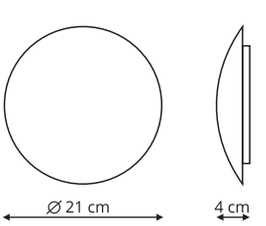


Biały

Złoty

Czarny

**LP-8102/1C-18W biała**
**LP-8102/1C-18W złota**
**LP-8102/1C-18W czarna**

sz. 26 x gł. 4,5 x wys. 26 cm

metal

LED 18W 3000K 1710 LM

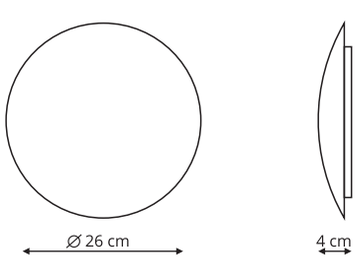

# MIRROR

**Produkt posiada certyfikat** IP 44

**LP-999/1P S mała biała**
**LP-999/1P S mała czarna**
**LP-999/1P S mała złota**

sz. 60 x wys. 150 cm

metal

1 x LED 35W, 3000K, 1820LM,

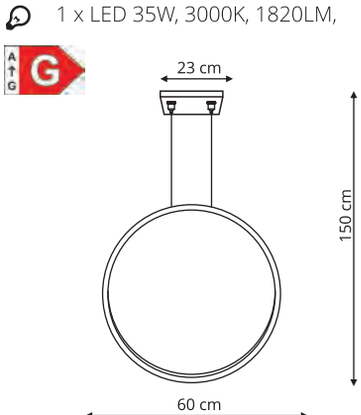


**LP-999/1P L duża biała**
**LP-999/1P L duża czarna**
**LP-999/1P L duża złota**

sz. 90 x wys. 150 cm

metal

1 x LED 50W, 3000K, 2600LM,

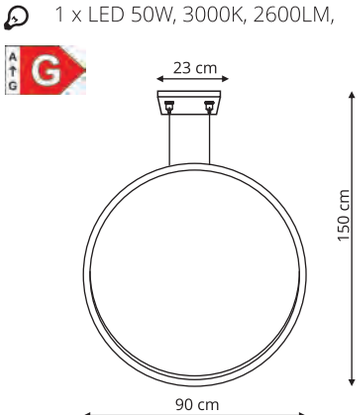


Biały

Czarny

Złoty

**LP-999/1W S kinkiet LED mały biały**
**LP-999/1W S kinkiet LED mały czarny**

sz. 60 x gł. 16 wys. 60 cm

metal

1 x LED 35W, 3000K, 1820LM,

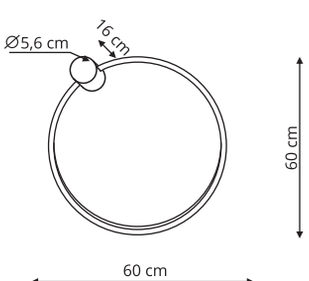


**LP-999/1W L kinkiet LED duży biały**
**LP-999/1W L kinkiet LED duży czarny**

sz. 90 x gł. 16 wys. 90 cm

metal

1 x LED 50W, 3000K, 2600LM,

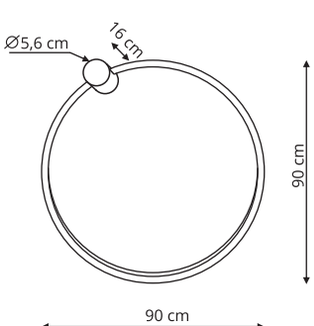

# MODERN SLIM

**Produkt posiada certyfikat** IP 44

**LP-777/1W M 6W biała**
**LP-777/1W M 6W złota**
**LP-777/1W M 6W czarna**
**LP-777/1W M 6W chrom**

sz. 40 x gł. 7,2 x wys. 5 cm

metal, akryl

1 x LED, 6W, 800 LM, 3000K

A G E

Biały

Złoty

Czarny

Chrom

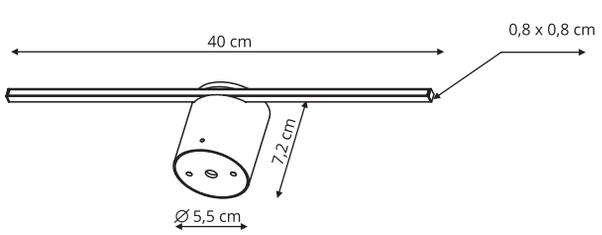

**LP-777/1W L 8W biała**
**LP-777/1W L 8W złota**
**LP-777/1W L 8W czarna**
**LP-777/1W L 8W chrom**

sz. 60 x gł. 7,2 x wys. 5,5 cm

metal, akryl

1 x LED, 8W,1100 LM, 3000K

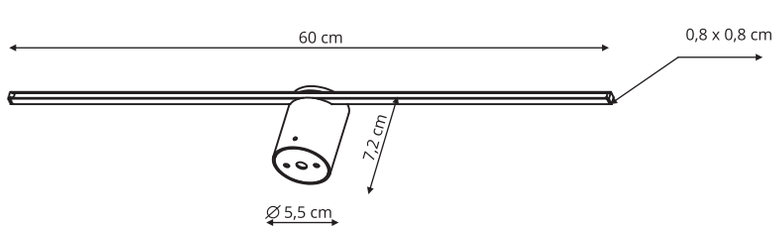

# ISLA

**Produkt posiada certyfikat** IP 44

**GS-LWB-12W biała**
**GS-LWB-12W złota**
**GS-LWB-12W czarna**
**GS-LWB-12W chrom**

- sz. 41 x gł. 14 x wys. 5 cm
- metal
- 1 x LED, 12W, 840 LM, zmienna barwa światła 3000K - 4000K - 6500K

A↑G E

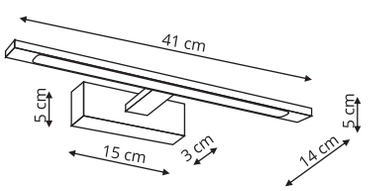


**GS-LWB-20W biała**
**GS-LWB-20W złota**
**GS-LWB-20W czarna**
**GS-LWB-20W chrom**

- sz. 62 x gł. 14 x wys. 5 cm
- metal
- 1 x LED, 20W, 1400 LM, zmienna barwa światła 3000K - 4000K - 6500K

A↑G E

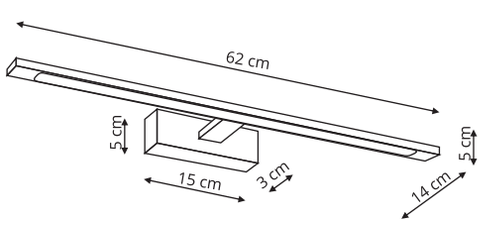


- Biały
- Złoty
- Czarny
- Chrom

**GS-LWB-32W biała**
**GS-LWB-32W czarna**
**GS-LWB-32W chrom**

sz. 96 x gł. 14 x wys. 5 cm

metal

1 x LED, 32W, 2240 LM
zmienna barwa światła
3000K - 4000K - 6500K

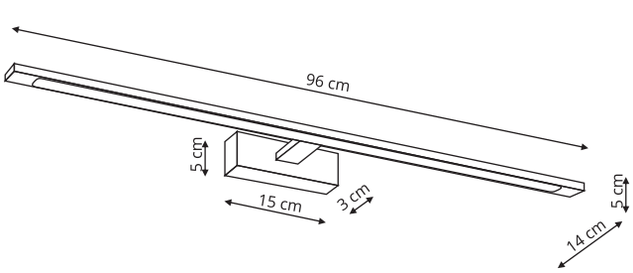

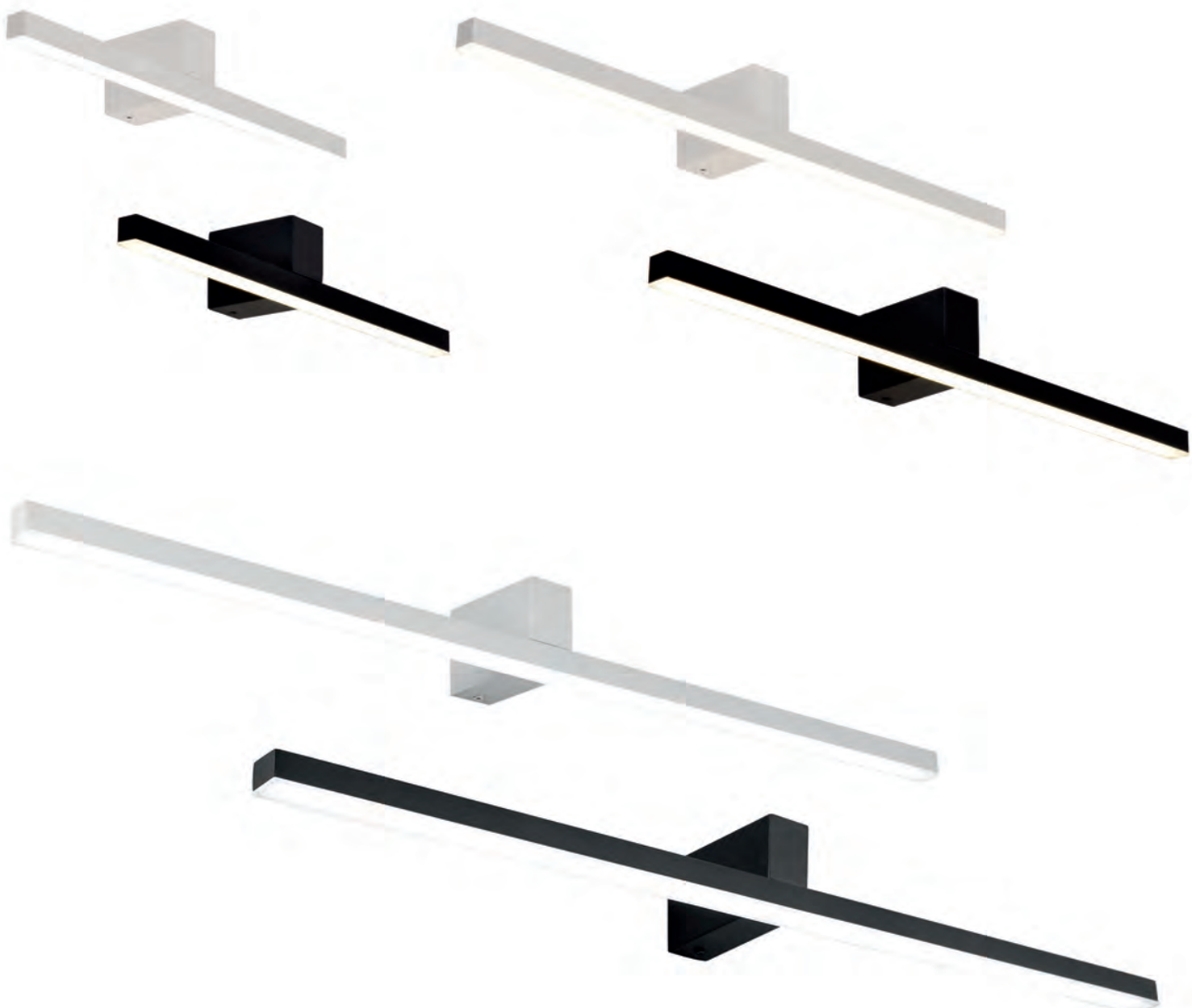

# NEVADA

**Produkt posiada certyfikat** IP 44

**LP-778/1W M biała**
**LP-778/1W M czarna**

sz. 40 x gł. 7 x wys. 9,5 cm

metal, akryl

1 x 12W, 4000K, 1500Lm

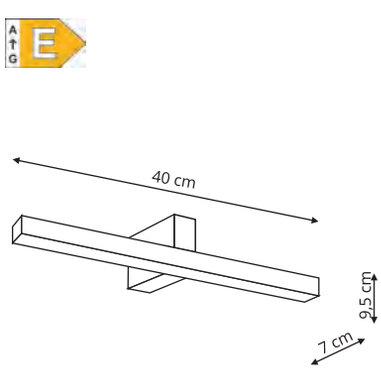


**LP-778/1W L biała**
**LP-778/1W L czarna**

sz. 60 x gł. 7 x wys. 9,5 cm

metal, akryl

1 x 20W, 4000K, 2450Lm

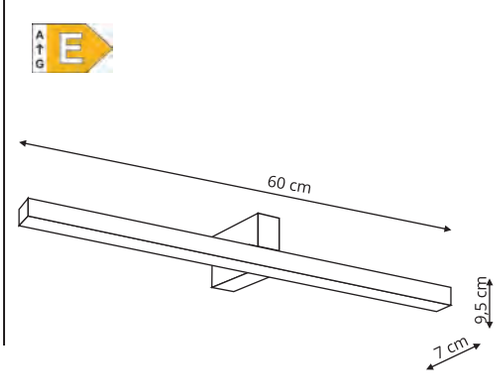


Biały

Czarny

**LP-778/1W XL biała**
**LP-778/1W XL czarna**

sz. 90 x gł. 7 x wys. 9,5 cm

metal, akryl

1 x 32W, 4000K, 3200Lm

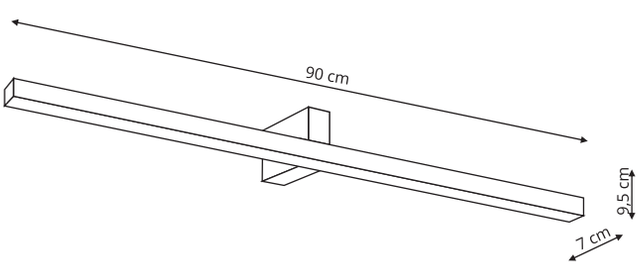

# IBROS

**Produkt posiada certyfikat**

IP 44

## Plafon
**LP-7001/1C biała 63**
**LP-7001/1C czarna 63**

sz. 63 x gł. 5,5 x wys. 8 cm

metal, akryl

1 x LED, 18W, 1140LM, zmienna barwa światła 3000K - 4000K - 6500K

A↑G F

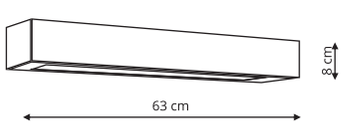


## Plafon
**LP 7001/1C biała - 93**
**LP 7001/1C czarna - 93**

sz. 93 x gł. 5,5 x wys. 8 cm

metal, akryl

1 x LED 24W, 1920LM, zmienna barwa światła 3000K - 4000K - 6500K

A↑G F

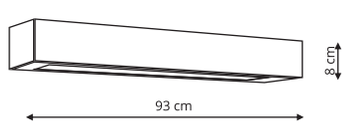


## Plafon
**LP 7001/1C biała - 120**
**LP 7001/1C czarna - 120**

sz. 120 x gł. 5,5 x wys. 8 cm

metal, akryl

1 x LED 24W, 1920LM, zmienna barwa światła 3000K - 4000K - 6500K

A↑G F

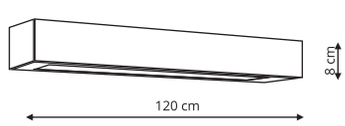


Biały

Czarny

**Kinkiet**
**GS-LWA-9W biała**
**GS-LWA-9W czarna**

sz. 63 x gł. 5,5 x wys. 8 cm

metal, akryl

1 x LED, 9W, 720 LM, 4000K
zmienna barwa światła
3000K - 4000K - 6500K

A↑G F

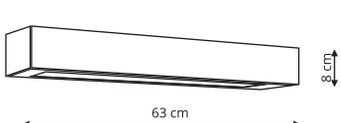


**Kinkiet**
**GS-LWA-12W biała**
**GS-LWA-12W czarna**

sz. 93 x gł. 5,5 x wys. 8 cm

metal, akryl

1 x LED 12W, 960 LM, 4000 K
zmienna barwa światła
3000K - 4000K - 6500K

A↑G F

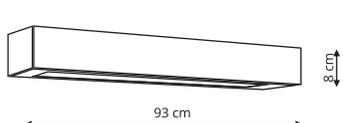


**Kinkiet**
**GS-LWA-18W biała**
**GS-LWA-18W czarna**

sz. 93 x gł. 5,5 x wys. 8 cm

metal, akryl

1 x LED 18W, 1440 LM, 4000 K
zmienna barwa światła
3000K - 4000K - 6500K

A↑G F

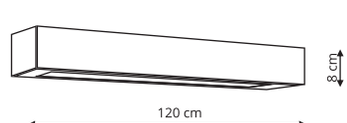

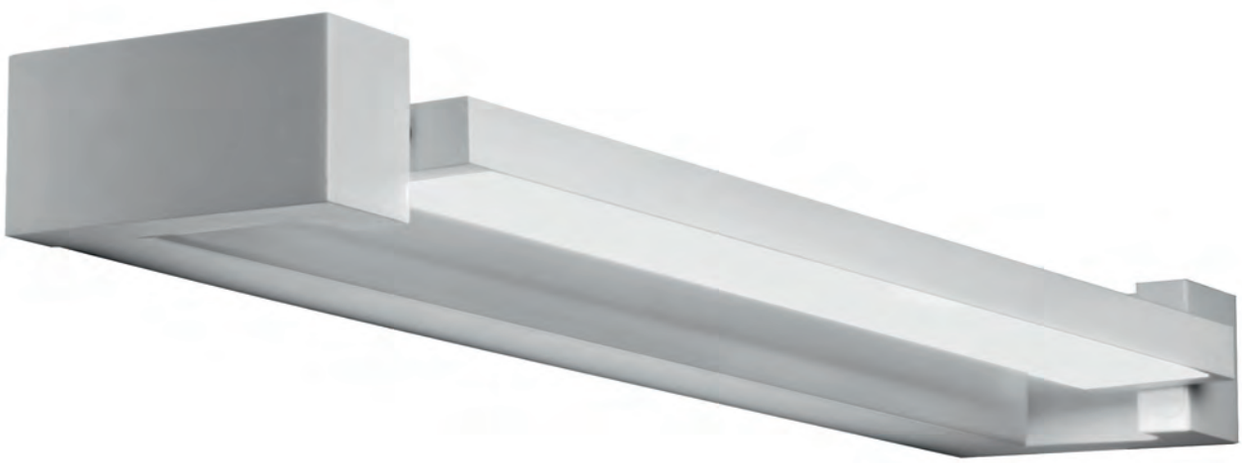

# DENVER

**LP-1375/1W 20W**

sz. 57 x gł. 8 x wys. 3 cm

metal

1 x LED 20W, 4000 K, 1800 LM

**Produkt posiada certyfikat** IP 44

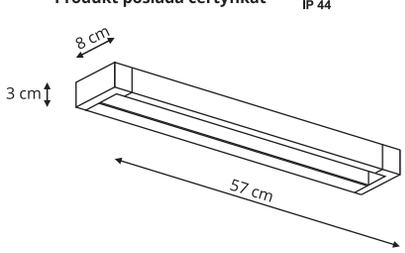


Biały

# CARGO

**LP-1173/1W 20W**

sz. 70 x gł. 9 x wys. 4,2 cm

metal

1 x LED 20W, 4000 K, 1800 LM

A↑G F

**Produkt posiada certyfikat** IP 44

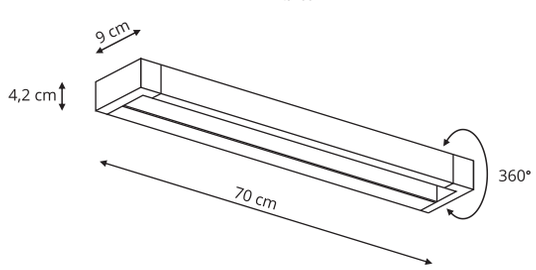


Biały

# OPRAWY ŁAZIENKOWE

## FARO

**LP-6510/1SM biała**
**LP-6510/1SM czarna**

sz. 6,5 x gł. 6,5 x wys. 8,8 cm

metal

1 x GU10, max 50W

**Produkt posiada certyfikat** IP 65

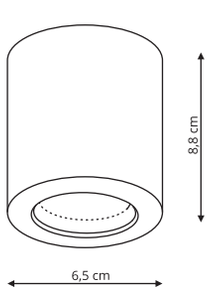


Biały

Czarny

## FARO XL

**LP-6510/1SM XL biała**
**LP-6510/1SM XL czarna**

sz. 9 x gł. 9 x wys. 9,5 cm

metal

1 x GU10, max 50W

**Produkt posiada certyfikat** IP 65

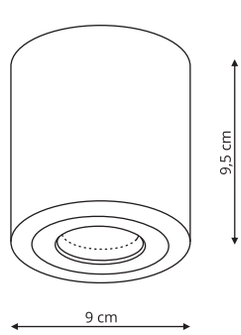


Biały

Czarny

# KENDAL

## IP54

**LP-6331/1C IP54 biała**
**LP-6331/1C IP54 czarna**

sz. 9 x gł. 9 x wys. 5,7 cm

aluminium

1 x LED 6W, 490 LM,
zmienna barwa światła
3000K - 4000K - 6500K

**Produkt posiada certyfikat** IP 54

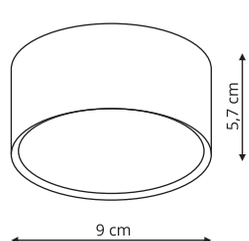


Biały

Czarny

# OCZKA ŁAZIENKOWE

## LAGOS

### IP65

* minimalna głębokość zabudowy g/k 80 mm

**LP-440/1RS biała kwadratowa IP65**
**LP-440/1RS czarna kwadratowa IP65**

sz. 7,7 x gł. 7,7 x wys. 2,2 cm

metal

1 x GU10, max 50W

Wielkość otworu montażowego 60 mm

**Produkt posiada certyfikat** IP 65

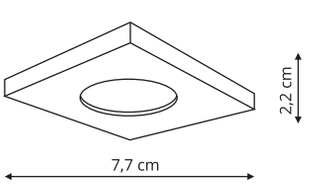


Biały

Czarny

**LP-440/1RS biała okrągła IP65**
**LP-440/1RS czarna okrągła IP65**

sz. 7,6 x gł. 7,6 x wys. 3,8 cm

metal

1 x GU10, max 50W

Wielkość otworu montażowego 60 mm

**Produkt posiada certyfikat** IP 65

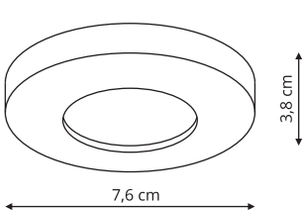


**LP-4425/1RM biała ruchoma IP65**
**LP-4425/1RM czarna ruchoma IP65**

sz. 9,5 x gł. 9,5 x wys. 4,5 cm

metal

1 x GU10, max 50W

Wielkość otworu montażowego 75 mm

**Produkt posiada certyfikat** IP 65

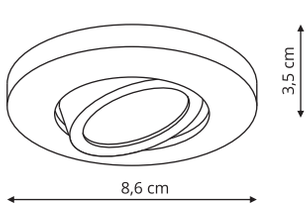

# BELIZE

**Produkt posiada certyfikat**

IP 44

**LP-734/1W**

- sz. 8 x gł. 5,5 x wys. 13,5 cm
- metal, szkło
- 1 x GU10, max 50W

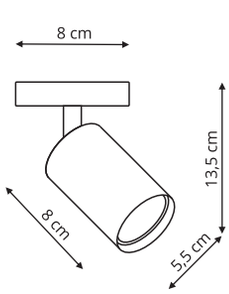


**LP-734/2W**

- sz. 22 x gł. 5,5 x wys. 13,5 cm
- metal, szkło
- 2 x GU10, max 50W

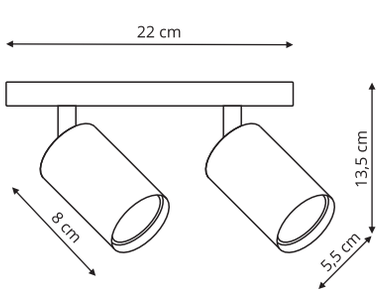


Chrom

**LP-734/3W**

sz. 35 x gł. 8 x wys. 13,5 cm

metal, szkło

3 x GU10, max 50W

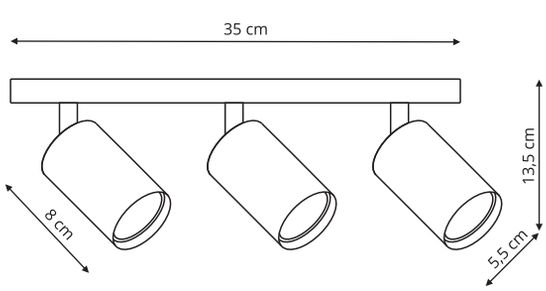

# BOSTON

**LP-741/1W biała**
**LP-741/1W biało / złota**
**LP-741/1W biało / czarna**
**LP-741/1W czarna**
**LP-741/1W czarno / złota**
**LP-741/1W czarno / biała**

tuba: śr. 6 x wys. 7,5 cm

podstawa: śr. 6 x wys. 6,5 cm

metal

1 x GU10, max 50W

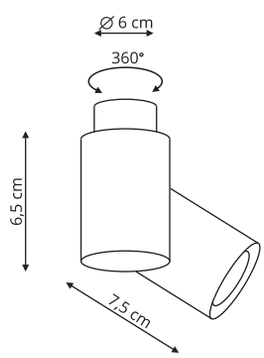


Oprawy z serii BOSTON dostępne są w następujących kombinacjach kolorystycznych

- Czarny
- Czarny / Biały
- Czarny / Złoty
- Biały
- Biały / Czarny
- Biały / Złoty

**LP-741/2W biała**
**LP-741/2W biało / złota**
**LP-741/2W biało / czarna**
**LP-741/2W czarna**
**LP-741/2W czarno / złota**
**LP-741/2W czarno / biała**

tuba: śr. 6 x wys. 7,5 cm
podstawa: śr. 6 x wys. 6,5 cm
metal
2 x GU10, max 50W

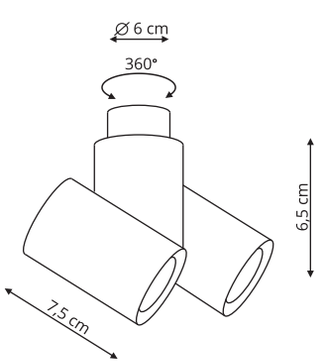


**LP-741/ ring biały**
**LP-741/ ring złoty**
**LP-741/ ring czarny**

sz. 6 x gł. 6 cm
metal

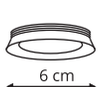


**Dostępne kolory ring**

Biały

Złoty

Czarny

# MANACOR

Oprawy z serii MANACOR dostępne są w następujących kombinacjach kolorystycznych

- Czarny
- Czarny / Biały
- Czarny / Złoty
- Biały
- Biały / Czarny
- Biały / Złoty

**LP-232/1D-90 biała**
**LP-232/1D-90 biało / złota**
**LP-232/1D-90 biało / czarna**
**LP-232/1D-90 czarna**
**LP-232/1D-90 czarno / złota**
**LP-232/1D-90 czarno / biała**

sz. 6 x gł. 6 x wys. 9 cm

metal

1 x GU10, max 50W

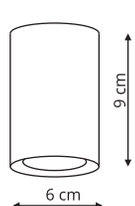


**LP-232/1D-130 biała**
**LP-232/1D-130 biało / złota**
**LP-232/1D-130 biało / czarna**
**LP-232/1D-130 czarna**
**LP-232/1D-130 czarno / złota**
**LP-232/1D-130 czarno / biała**

sz. 6 x gł. 6 x wys. 13 cm

metal

1 x GU10, max 50W

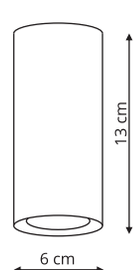

**LP-232/1D-170 biała**
**LP-232/1D-170 biała / złota**
**LP-232/1D-170 biała / czarna**
**LP-232/1D-170 czarna**
**LP-232/1D-170 czarna / złota**
**LP-232/1D-170 czarna / biała**

sz. 6 x gł. 6 x wys. 17 cm

metal

1 x GU10, max 50W

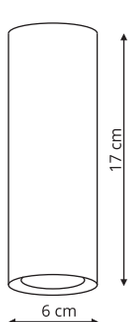


**LP-232/ ring biały**
**LP-232/ ring złoty**
**LP-232/ ring czarny**

sz. 6 x gł. 6 cm

metal

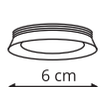


**Dostępne kolory ring**

Biały

Złoty

Czarny

# METIS

* minimalna głębokość zabudowy g/k 80mm

**LP-2780/1RS biała**
**LP-2780/1RS czarna**

- sz. 9,15 x gł. 9,15 x wys. 2,5 cm
- metal
- 1 x GU10, max 50W

Wielkość otworu montażowego 80 mm

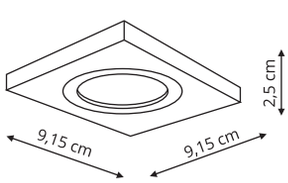


**LP-2780/2RS biała**
**LP-2780/2RS czarna**

- sz. 18,5 x gł. 9,15 x wys. 2,5 cm
- metal
- 2 x GU10, max 50W

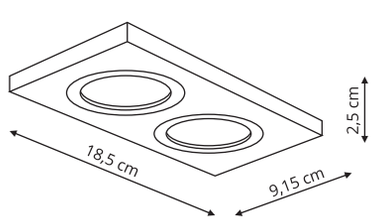


Biały

Czarny

# LAGOS

## IP20

**LP-440/1RS biała ruchoma**
**LP-440/1RS czarna ruchoma**

sz. 8,6 x gł. 8,6 x wys. 3,5 cm

metal

1 x GU10, max 50W

Wielkość otworu montażowego 75 mm

Biały

Czarny

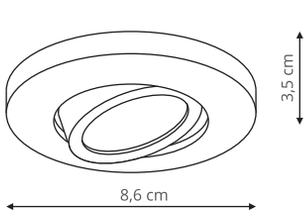


# ORION

**LP-4434/1RS biała**
**LP-4434/1RS czarna**

sz. 9 x gł. 9 x wys. 4,5 cm

metal, plastik

1 x LED 8W 720LM
zmienna barwa światła
3000K - 4000K - 6500K

Biały

Czarny

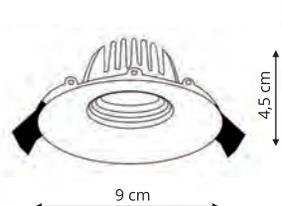

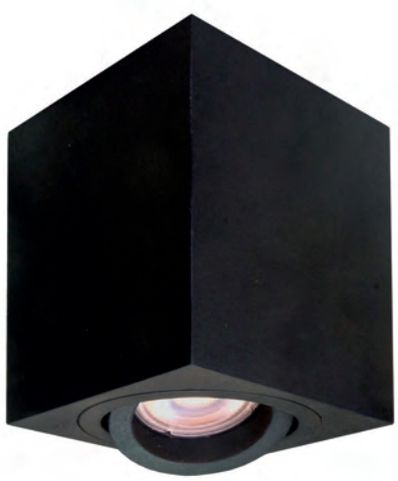

# LYON

**LP-5881/1SM biała**
**LP-5881/1SM czarna**

sz. 9 x gł. 9 x wys. 9,5 cm

metal

1 x GU10, max 50W

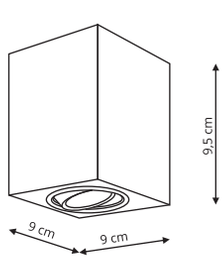


**LP-5881/2SM biała**
**LP-5881/2SM czarna**

sz. 9 x gł. 18 x wys. 9,5 cm

metal

2 x GU10, max 50W

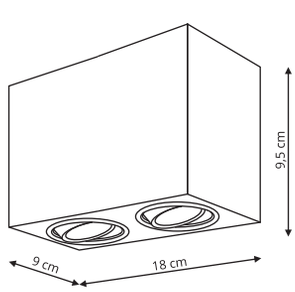


Biały

Czarny

# TULON

**LP-5441/1SM biała**
**LP-5441/1SM czarna**

sz. 9 x gł. 9 x wys. 9,5 cm

aluminium

1 x GU10, max 50W

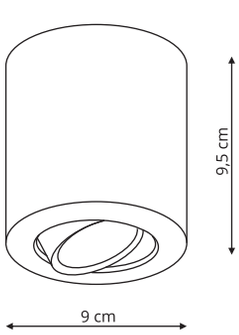


Biały

Czarny

# KENDAL

**LP-6331/1SM biała**
**LP-6331/1SM czarna**

sz. 9 x gł. 9 x wys. 5,7 cm

aluminium

1 x LED 6W, 490 LM, 3000 K

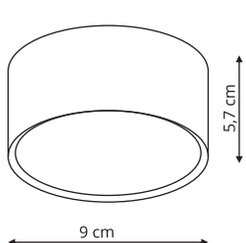


Biały

Czarny

# NERO

* minimalna głębokość zabudowy g/k 80 mm

**LP-4424/1RS białe ruchome**
**LP-4424/1RS czarne ruchome**

sz. 14,3 x gł. 14,3 x wys. 2 cm

metal

1 x AR111 GU10 max 50W

Wielkość otworu montażowego 135 mm

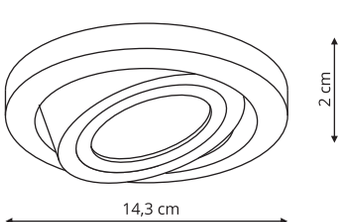


Biały

Czarny

# CAMINO

**LP-6331/1SM biała**
**LP-6331/1SM czarna**

sz. 9 x gł. 9 x wys. 5,7 cm

aluminium

1 x GU10 ES11

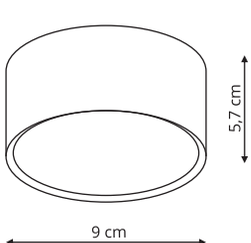


Biały

Czarny

# ŻARÓWKI

**Żarówka GU10 9W**
**LP-AR111-9W 3000K biała**
**LP-AR111-9W 3000K czarna**
**LP-AR111-9W 4000K biała**
**LP-AR111-9W 4000K czarna**

sz. 11,1 x wys. 5,8 cm
akryl
GU10, 9W, 900LM
Dostepne barwy światła
3000K / 4000K

**Żarówka GU10 9W**
**LP-AR111-9W SV 3000K**
**LP-AR111-9W SV 4000K**

sz. 11,1 x wys. 5,8 cm
plastik, aluminium
GU10, 9W, 4000K, 900LM
Dostepne barwy światła
3000K / 4000K

**Żarówka GU10 6W**
**LP-GU10-6W 3000K GLASS**

sz. 5 x wys. 5,3 cm
szkło
GU10 6W 3000K

# TAŚMY LED

Produkt posiada certyfikat IP 65

**Żarówka E27 9W**
**LP-A60-9W**

- sz. 6 x wys. 11,7 cm
- plastik, aluminium
- A60 E27 9W 3000K

**Żarówka LED G9 3W**
**LP-G9-3000K**

- sz. 2 x gł. 2 x wys. 5 cm
- plastik
- LED G9, 3W, 3000K, 300LM

**Taśma LED IP65 4000K**

- 100 cm
- metal, plastik
- 120 sztuk LED-ów na metr
  9,6 W/mb, całość max 48 W/rolka
- * CRI 80, typ diody LED - 2835
  wymagany jest transformator na 24V

**Taśma LED IP65 3000K**

- 100 cm
- metal, plastik
- 120 sztuk LED-ów na metr
  9,6 W/mb, całość max 48 W/rolka
- * CRI 80, typ diody LED - 2835
  wymagany jest transformator na 24V

# GAJA

**Produkt posiada certyfikat** IP 55
**Odporność na temperatury od -50°C do +70°C**
**Wytrzymałość na uderzenia do 190 kg/cm²**

**LP-JH-1095-300**

sz. 30 x gł. 30 x wys. 28 cm
akryl
1 x E27, max 60W

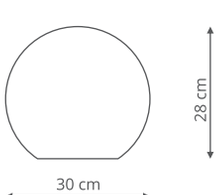


**LP-JH-1095-400**

sz. 40 x gł. 40 x wys. 32 cm
akryl
1 x E27, max 60W

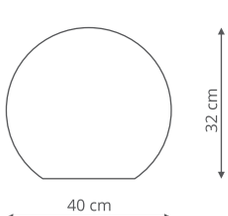


Biały

**LP-JH-1095-500**

sz. 50 x gł. 50 x wys. 42 cm

akryl

1 x E27, max 60W

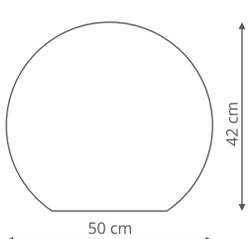

# CLOUDS

**Produkt posiada certyfikat** IP 64

**Odporność na temperatury od -50°C do +70°C**

**Wytrzymałość na uderzenia do 190 kg/cm²**

**LP-3519-600**

sz. 60 x gł. 60 x wys. 30 cm

akryl

1 x E27, max 60W

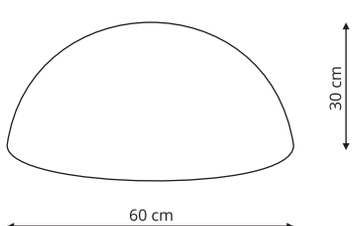


Biały

## Indeks alfabetyczny produktów


| *Kod produktu* | **Nazwa** | *Strona* |
|---|---|---|
| LP-104 | **ALASKA** | 178 |
| LP-005 | **ALISA** | 23 |
| LP-81008 | **ALTO** | 135 |
| LP-919 | **AMUR** | 133 |
| LP-770 | **ANILLO** | 197 |
| LP-220 | **AQUILION 1F** | 214 |
| LP-133 | **ARETTE** | 31 |
| LP-1420 | **AREZZO** | 174 |
| LP-074 | **ARIZONA** | 69 |
| LP-1122 | **ASTAMA** | 173 |
| LP-335 | **BABILON** | 189 |
| LP-1322, LP-5031 | **BALI** | 127 |
| LP-734 | **BELIZE** | 245 |
| LP-003 | **BOLA 1F** | 213 |
| LP-741 | **BOSTON** | 247 |
| LP-1111 | **BOVINO** | 75 |
| LP-101335 | **BURGO** | 73 |
| LP-PD024 | **BUTTERFLY** | 167 |
| LP-6331 | **CAMINO** | 256 |
| LP-6704 | **CANARIA** | 81 |
| LP-1114 | **CANTOS** | 161 |
| LP-1173 | **CARGO** | 240 |
| LP-1557 | **CARIATI** | 179 |
| LP-1864 | **CARRARA** | 87 |
| LP-2118 | **CASOLI** | 145 |
| LP-114 | **CECINA** | 143 |
| LP-3519 | **CLOUDS** | 261 |
| LP-2940 | **CRISTALLO** | 159 |
| LP-2121 | **DAKOTA** | 144 |
| LP-8144 | **DELOS** | 123 |
| LP-1174 | **DENVER** | 239 |
| LP-002 BL | **DORADO BLACK** | 17 |
| LP-002 C | **DORADO C** | 19 |
| LP-002 CWV | **DORADO C, W, V** | 15 |
| LP-002 GD | **DORADO GOLD** | 13 |
| LP-002 T, F | **DORADO T, F** | 21 |
| LP-123 | **DRITTO** | 119 |
| LP-075 | **ESTRELLA** | 107 |
| LP-3439 | **FARFALLA** | 169 |
| LP-6510 | **FARO** | 241 |
| LP-6510 XL | **FARO XL** | 241 |
| LP-17060 | **FERRARA** | 53 |
| LP-686 | **FLOWERS** | 168 |
| LP-1214 | **FONDI** | 99 |
| LP-980 | **FRAME** | 67 |
| LP-17001 | **FUTURO** | 171 |
| | **GAJA** | 259 |
| LP-2383 | **GALACTICO** | 95 |
| LP-38069 | **GALAXY** | 93 |
| LP-991 | **GAMBELA** | 85 |
| LP-049 | **GEORGIA** | 181 |
| LP-979 | **GLAMOUR** | 39 |
| LP-077 | **GRAFITTI** | 163 |
| LP-940 | **HALIFAX** | 11 |
| LP-043 | **HUDSON** | 137 |
| LP-7001 W | **IBROS KINKIET** | 237 |
| LP-7001 C | **IBROS PLAFON** | 238 |
| LP-7001 P | **IBROS WISZĄCY** | 59 |
| LP-732 1F | **ICE 1F** | 207 |
| LP-732 3F | **ICE 3F** | 217 |
| LP-1053 | **ISLA** | 233 |
| LP-023 | **JET** | 121 |
| LP-052 | **JUKON** | 105 |
| LP-6331 | **KENDAL IP54** | 242 |
| LP-6331 | **KENDAL** | 254 |
| LP-055 | **KONSTELACJA** | 89 |
| LP-440 | **LAGOS IP20** | 252 |
| LP-440, LP-4425 | **LAGOS IP65** | 243 |
| LP-1919 | **LEON 1F** | 212 |
| LP-2960 | **LORENZO** | 35 |
| LP-2526 | **LORIA** | 185 |
| LP-2828 | **LUGANO** | 71 |
| LP-894 | **LUNGO** | 47 |
| LP-894 1F | **LUNGO 1F** | 213 |
| LP-894 3F | **LUNGO SZYNY 3F** | 218 |
| LP-5881 | **LYON** | 253 |
| LP-81458 | **MADRYT** | 124 |
| | **MAGNETIC AKCESORIA** | 225 |
| LP-563 | **MAGNETIC BILBAO** | 222 |
| LP-561 | **MAGNETIC LUNAR** | 222 |
| LP-559, LP-560 | **MAGNETIC MOON** | 224 |
| LP-555. LP-556 | **MAGNETIC STAR** | 223 |

| *Kod produktu* | **Nazwa** | *Strona* |
|---|---|---|
| LP-557, LP-558 | **MAGNETIC SUN** | 221 |
| LP-8120 | **MAGNUM SZYNY 3F** | 217 |
| LP-622 | **MALAGA** | 125 |
| LP-1015 | **MALAWI** | 51 |
| LP-2345 | **MALECA** | 55 |
| LP-877 | **MALTA** | 175 |
| LP-232 P | **MANACOR** | 45 |
| LP-232 | **MANACOR OPRAWY** | 249 |
| LP-332 | **MARBELLA** | 139 |
| LP-1715 | **MARIPOSA** | 3 |
| LP-126 | **MELT** | 97 |
| LP-2780 | **METIS** | 251 |
| LP-033 | **MIDWAY** | 7 |
| LP-033 | **MIDWAY SHINY** | 5 |
| LP-866 T, W | **MIELE STOŁOWA I PODŁOGOWA** | 43 |
| LP-866 P | **MIELE WISZĄCA** | 41 |
| LP-021 | **MILK** | 129 |
| LP-999 | **MIRROR** | 229 |
| LP-777 | **MODERN SLIM** | 231 |
| LP-5005 | **MONA** | 153 |
| LP-2323 | **MONZA** | 88 |
| LP-559 1F | **MOON 1F** | 214 |
| LP-559 3F | **MOON 3F** | 218 |
| LP-4146 | **NAPOLI** | 111 |
| LP-4424 | **NERO** | 255 |
| LP-778 | **NEVADA** | 235 |
| LP-567 | **NIKI** | 101 |
| LP-076 | **NOLA** | 112 |
| LP-106 | **OREGON** | 177 |
| LP-4434 | **ORION** | 252 |
| LP-2844 | **PALLA** | 33 |
| LP-0612 | **PARMA** | 201 |
| LP-0703 | **PERUGIA** | 199 |
| LP-939 | **PIEGA** | 37 |
| LP-8102 | **PLATILLO** | 227 |
| LP-004 | **PUERTO** | 29 |
| LP-2014 | **RAME** | 103 |
| LP-433 | **RAPIDO** | 183 |
| LP-8069 | **REUS** | 63 |
| LP-8069 | **REUS led** | 61 |
| LP-8069 | **REUS SPOT** | 65 |
| LP-909 | **RING** | 9 |
| LP-10192 1F | **ROCCA SZYNY 1F** | 211 |
| LP-1345 | **ROMA** | 25 |
| LP-642 | **ROPE LIGHT** | 57 |
| LP-044 | **RUBI** | 165 |
| LP-119 | **SADA** | 83 |
| LP-1556 | **SAPRI** | 180 |
| LP-707 | **SAVONA** | 36 |
| LP-2021 | **SENISE** | 147 |
| LP-975 | **SINTRA** | 117 |
| LP-731 1F | **SNOW 1F** | 203 |
| LP-731 6L | **SNOW 6L** | 193 |
| LP-731 C | **SNOW PLAFON** | 191 |
| LP-731 W | **SNOW SPOTY** | 195 |
| LP-90082 | **SOLETO** | 109 |
| LP-181 | **SOLIN CZARNY, SZARY, BIAŁY** | 77 |
| LP-181 | **SOLIN ZŁOTY, CZARNO ZŁOTY** | 79 |
| LP-733 1F | **STORM SZYNY 1F** | 209 |
| LP-818 | **SUNFLOWER** | 131 |
| | **Szynoprzewody AKCESORIA 1F** | 215 |
| | **Szynoprzewody AKCESORIA 3F** | 219 |
| LP-1515 | **TAMIZA** | 141 |
| LP-6756 | **TARRAGONA** | 82 |
| LP-STRIP LED | **TAŚMY LED** | 258 |
| | **TIRANA CZ1** | 113 |
| LP-945 | **TIRANA CZ2** | 115 |
| LP-1133 | **TIVOLI** | 146 |
| LP-787 | **TOKIO** | 49 |
| LP-787 1F | **TOKIO SZYNY 1F** | 205 |
| LP-798 | **TREVISO** | 91 |
| LP-5441 | **TULON** | 254 |
| LP-719 | **VACU** | 27 |
| LP-550 | **VEGAS** | 187 |
| LP-2910 | **VETRO** | 155 |
| LP-2910 GD | **VETRO GOLD** | 157 |
| LP-0412 | **VIGO** | 151 |
| LP-330 | **YORK** | 186 |
| LP-1243 | **ZIG-ZAG** | 149 |
| | **ŻARÓWKI** | 257 |